Industria Briantea Ferramenta Minuterie

Cerniere da saldare a tappo con perno fisso

Art. 400 - 900

Paumelles a souder avec bouchon pivot fixe
Plug hinges with fixed pin to be welded
Pernios en chapa con tapones

Dichiarazione di classificazione in conformità alla norma
Declaration of classification in accordance with the **UNI EN 1935**

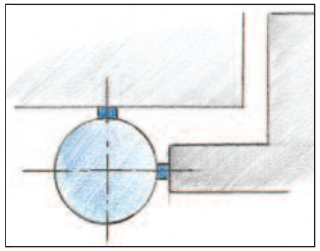

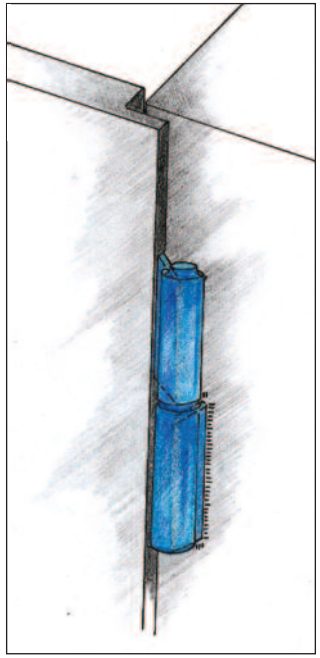

Art. 400
in acciaio lucido
acier naturel
natural steel
hierro natural

Art. 900
inox

Art.	400 - 900						
Misure Dimensions	60	80	100	120	140	170	200
Grado/Grade UNI EN 1935	3	3	3	6	6	9	9

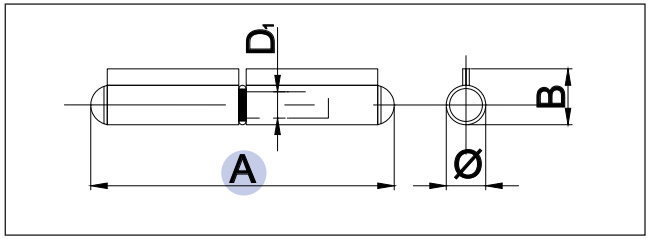

A mm	60	80	100	120	140	170	200
Ø mm	12	12	13,5	14,5	16	17	20
B mm	17	17	19	20	21	23,5	26,5
D mm	8	8	9	10	11	12	14
Capacity kgx2	40	50	70	90	90	100	120
CODICE ART.	400060	400080	400100	400120	400140	400170	400200
N° Pcs	24	24	24	24	24	12	12
Kg.	1,000	1,750	2,550	3,620	5,030	2,900	4,600

La capacità di carico è intesa per cerniere, correttamente posizionate e fissate, ben allineate, regolarmente e periodicamente revisionate e lubrificate, in relazione all'uso, al posizionamento e alle condizioni ambientali. Per ottenere una maggiore durata, sono da tenere in forte considerazione i seguenti fattori:
- La posizione delle 2 cerniere sull'asse verticale della porta (distanza e posizionamento rispetto al telaio e alla porta), e la distanza verticale tra le cerniere stesse.
-Il corretto fissaggio delle cerniere o saldatura.
- La corretta lubrificazione, pulizia e manutenzione delle cerniere evitando polvere, ruggine, etc..
Si suggerisce di seguire un normale programma di manutenzione e pulizia e, in caso di anomalie o deterioramento, è vivamente consigliata la sostituzione. Tutte le caratteristiche elencate e le capacità di carico sono riferite a prodotti correttamente installati da personale qualificato e sottoposti a regolare e periodica manutenzione e lubrificazione.

The carrying capacity is intended for hinges correctly positioned and fixed, in correct line and regularly and periodically maintained and lubricated, in relation to the use, the positioning and the ambiental conditions. In order to obtain a long durability of the hinges, these factors can affect very much the capacity of the hinges:
- The position of the hinges on the door (higher and lower)
- The correct screwing or welding of them.
- The regular lubrication, cleaning and maintenance of the hinges, avoiding rust, dust, etc..
We sugget normal scheduled inspection cleaning and mainteinence or eventually the substitution if damaged.
All the characteristics and the carrying capacities refer to a product correctly installed by qualified personnel and regularly inspected, mainteined and lubrificated.

www.ibfm.it

IBFM - Via LAVORATORI AUTOBIANCHI, LOTTO 1B - 20832 DESIO (MB) - ITALY - Tel.: +39 0362 627078 / 624502 - Fax: +39 0362 302692 - e-mail: ibfm@ibfm.it

Industria Briantea Ferramenta Minuterie

Cerniere da saldare a 2 ali perno sfilabile

Charnieres à souder 2 volets pivot degondable
Hinges to weld 2 wings removable pin
Pernios en chapa 2 alas - eje deslizante

Art. 401 - 901

Dichiarazione di classificazione in conformità alla norma
Declaration of classification in accordance with the **UNI EN 1935**

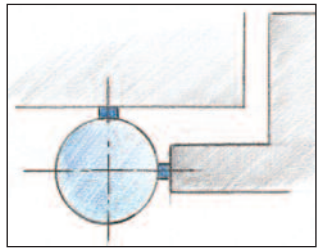

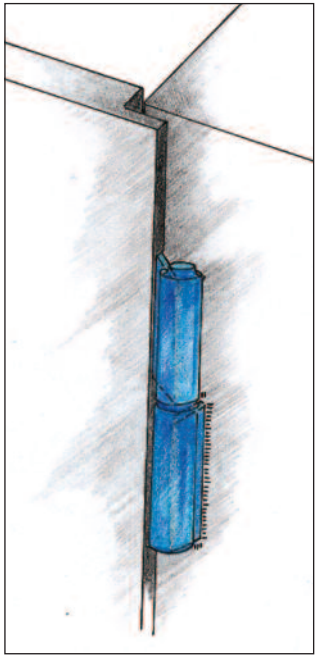

Art. 401
perno e ranella in acciaio zincato - ali acciaio lucido
pivot et bagues zingués - volets en acier naturel
white galvanized pin and washer - natural steel wings
pernio y arandela cingados - alas en hierro natural

Art. 901
in INOX
da 80-100-120-140 mm

Art.	401 - 901						
Misure Dimensions	60	80	100	120	140	170	200
Grado/Grade UNI EN 1935	3	3	3	6	6	9	9

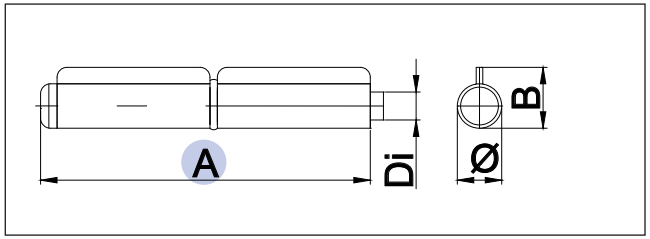

A mm	60	80	100	120	140	170	200
Ø mm	9,5	12	13,5	15	16,6	17,5	22
B mm	13	16,5	18	19,5	22	23,5	25
D mm	6	8	8,5	10	10,5	12	14
Capacity kgx2	40	50	70	90	90	100	120
COD. 401	401060	401080	401100	401120	401140	401170	401200
COD. 401Z	401060Z	401080Z	401100Z	401120Z	401140Z	401170Z	401200Z
N° Pcs	24	24	24	24	24	12	12
Kg.	0,960	1,850	2,750	4,030	5,700	4,100	7,200

La capacità di carico è intesa per cerniere, correttamente posizionate e fissate, ben allineate, regolarmente e periodicamente revisionate e lubrificate, in relazione all'uso, al posizionamento e alle condizioni ambientali. Per ottenere una maggiore durata, sono da tenere in forte considerazione i seguenti fattori:
- La posizione delle 2 cerniere sull'asse verticale della porta (distanza e posizionamento rispetto al telaio e alla porta), e la distanza verticale tra le cerniere stesse.
-Il corretto fissaggio delle cerniere o saldatura.
- La corretta lubrificazione, pulizia e manutenzione delle cerniere evitando polvere, ruggine, etc..
Si suggerisce di seguire un normale programma di manutenzione e pulizia e, in caso di anomalie o deterioramento, è vivamente consigliata la sostituzione. Tutte le caratteristiche elencate e le capacità di carico sono riferite a prodotti correttamente installati da personale qualificato e sottoposti a regolare e periodica manutenzione e lubrificazione.

The carrying capacity is intended for hinges correctly positioned and fixed, in correct line and regularly and periodically maintained and lubricated, in relation to the use, the positioning and the ambiental conditions. In order to obtain a long durability of the hinges, these factors can affect very much the capacity of the hinges:
- The position of the hinges on the door (higher and lower)
- The correct screwing or welding of them.
- The regular lubrication, cleaning and maintenance of the hinges, avoiding rust, dust, etc..
We sugget normal scheduled inspection cleaning and mainteinence or eventually the substitution if damaged. All the characteristics and the carrying capacities refer to a product correctly installed by qualified personnel and regularly inspected, mainteined and lubrificated.

www.ibfm.it

IBFM - Via LAVORATORI AUTOBIANCHI, LOTTO 1B - 20832 DESIO (MB) - ITALY - Tel.: +39 0362 627078 / 624502 - Fax: +39 0362 302692 - e-mail: ibfm@ibfm.it

Industria Briantea Ferramenta Minuterie

Cerniere da saldare a 3 ali perno sfilabile

Art. 402 - 902

Charnieres à souder 3 volets pivot degondable
Hinges to weld 3 wings removable pin
Pernios en chapa 3 alas - eje deslizante

Dichiarazione di classificazione in conformità alla norma
Declaration of classification in accordance with the **UNI EN 1935**

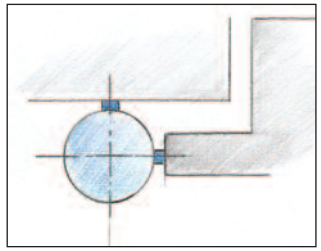

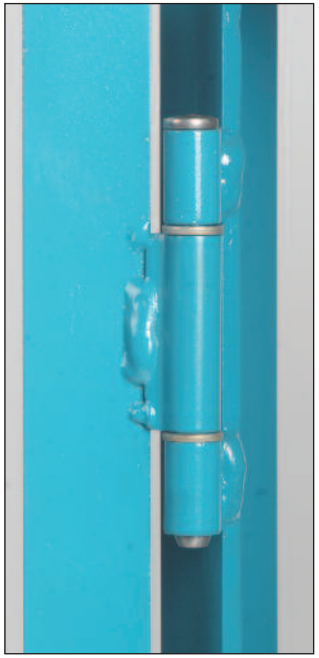

Art. 402
perno e ranella in acciaio zincato - ali acciaio lucido
pivot et bagues zingués - volets en acier naturel
white galvanized pin and washer - natural steel wings
pernio y arandela cingados - alas en hierro natural

Art. 902
in INOX
da 80-100-120-140 mm

Art.	402					
Misure Dimensions	80	100	120	140	170	200
Grado/Grade UNI EN 1935	3	3	6	6	9	9

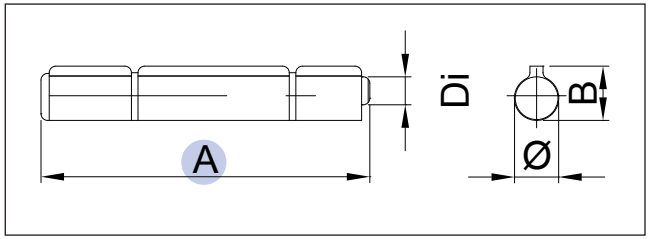

A mm	80	100	120	140	170	200
Ø mm	12	13,5	15	16,5	17,5	20
B mm	16,5	18	19,5	22	23,5	27
D mm	8	8,5	10	10,5	12	14
Capacity kgx2	70	90	100	100	120	140
COD. 402	402080	402100	402120	402140	402170	402200
N° Pcs	24	24	24	24	12	12
Kg.	1,850	2,700	4,020	5,600	4,100	6,300

La capacità di carico è intesa per cerniere, correttamente posizionate e fissate, ben allineate, regolarmente e periodicamente revisionate e lubrificate, in relazione all'uso, al posizionamento e alle condizioni ambientali. Per ottenere una maggiore durata, sono da tenere in forte considerazione i seguenti fattori:
- La posizione delle 2 cerniere sull'asse verticale della porta (distanza e posizionamento rispetto al telaio e alla porta), e la distanza verticale tra le cerniere stesse.
-Il corretto fissaggio delle cerniere o saldatura.
- La corretta lubrificazione, pulizia e manutenzione delle cerniere evitando polvere, ruggine, etc..
Si suggerisce di seguire un normale programma di manutenzione e pulizia e, in caso di anomalie o deterioramento, è vivamente consigliata la sostituzione. Tutte le caratteristiche elencate e le capacità di carico sono riferite a prodotti correttamente installati da personale qualificato e sottoposti a regolare e periodica manutenzione e lubrificazione.

The carrying capacity is intended for hinges correctly positioned and fixed, in correct line and regularly and periodically maintained and lubricated, in relation to the use, the positioning and the ambiental conditions. In order to obtain a long durability of the hinges, these factors can affect very much the capacity of the hinges:
- The position of the hinges on the door (higher and lower)
- The correct screwing or welding of them.
- The regular lubrication, cleaning and maintenance of the hinges, avoiding rust, dust, etc..
We sugget normal scheduled inspection cleaning and mainteinence or eventually the substitution if damaged.
All the characteristics and the carrying capacities refer to a product correctly installed by qualified personnel and regularly inspected, mainteined and lubrificated.

www.ibfm.it

IBFM - Via LAVORATORI AUTOBIANCHI, LOTTO 1B - 20832 DESIO (MB) - ITALY - Tel.: +39 0362 627078 / 624502 - Fax: +39 0362 302692 - e-mail: ibfm@ibfm.it

Industria Briantea Ferramenta Minuterie

Cerniere per cancelli a 2 ali aperte perno sfilabile

Art. 403A - 404/A

Charnieres lourdes pour portail 2 volets ouverts pivot degondable
Heavy duty hinges for gate 2 wings removable pin
Pernios fuertes 2 palas abiertas eje deslizante

Dichiarazione di classificazione in conformità alla norma UNI EN 1935
Declaration of classification in accordance with the UNI EN 1935

Art. 403/A
con ranella ottone
avec bague laiton
with brass washer
Con arandela laton

Art. 404/A
con cuscinetto a sfere
avec roulement a billes
with ball bearings
Con rodamiento de bolas

Art.	403/A - 404/A
Misure Dimensions	90
Grado/Grade UNI EN 1935	9

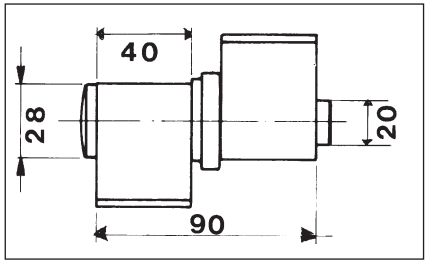

portata 1 coppia poids maximum portail maximum weight load fuerza 1 juego	kg. 80

Art.	403/A	404/A
CODICE ART.	403A	404A
l° Pcs	8	8
(g.	4,190	4,200

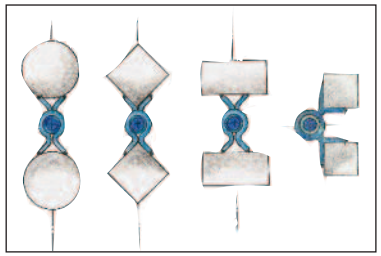

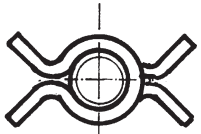

ala aperta
ouvert-open
alas abiertas

La capacità di carico è intesa per cerniere, correttamente posizionate e fissate, ben allineate, regolarmente e periodicamente revisionate e lubrificate, in relazione all'uso, al posizionamento e alle condizioni ambientali. Per ottenere una maggiore durata, sono da tenere in forte considerazione i seguenti fattori:
- La posizione delle 2 cerniere sull'asse verticale della porta (distanza e posizionamento rispetto al telaio e alla porta), e la distanza verticale tra le cerniere stesse.
-Il corretto fissaggio delle cerniere o saldatura.
- La corretta lubrificazione, pulizia e manutenzione delle cerniere evitando polvere, ruggine, etc..
Si suggerisce di seguire un normale programma di manutenzione e pulizia e, in caso di anomalie o deterioramento, è vivamente consigliata la sostituzione. Tutte le caratteristiche elencate e le capacità di carico sono riferite a prodotti correttamente installati da personale qualificato e sottoposti a regolare e periodica manutenzione e lubrificazione.

The carrying capacity is intended for hinges correctly positioned and fixed, in correct line and regularly and periodically maintained and lubricated, in relation to the use, the positioning and the ambiental conditions. In order to obtain a long durability of the hinges, these factors can affect very much the capacity of the hinges:
- The position of the hinges on the door (higher and lower)
- The correct screwing or welding of them.
- The regular lubrication, cleaning and maintenance of the hinges, avoiding rust, dust, etc..
We sugget normal scheduled inspection cleaning and mainteinence or eventually the substitution if damaged.
All the characteristics and the carrying capacities refer to a product correctly installed by qualified personnel and regularly inspected, mainteined and lubrificated.

www.ibfm.it

IBFM - Via LAVORATORI AUTOBIANCHI, LOTTO 1B - 20832 DESIO (MB) - ITALY - Tel.: +39 0362 627078 / 624502 - Fax: +39 0362 302692 - e-mail: ibfm@ibfm.it

Industria Briantea Ferramenta Minuterie

Cerniere per cancelli a 2 ali aperte perno sfilabile

Art. 403/C - 404/C

Charnieres lourdes pour portail 2 volets ouverts pivot degondable
Heavy duty hinges for gate 2 wings removable pin
Pernios fuertes 2 palas abiertas eje deslizante

Dichiarazione di classificazione in conformità alla norma UNI EN 1935
Declaration of classification in accordance with the UNI EN 1935

Art. 403/C
con ranella ottone
avec bague laiton
with brass washer
Con arandela laton

Art. 404/C
con cuscinetto a sfere
avec roulement a billes
with ball bearings
Con rodamiento de bolas

Art.	403/C - 404/C
Misure Dimensions	90
Grado/Grade UNI EN 1935	9

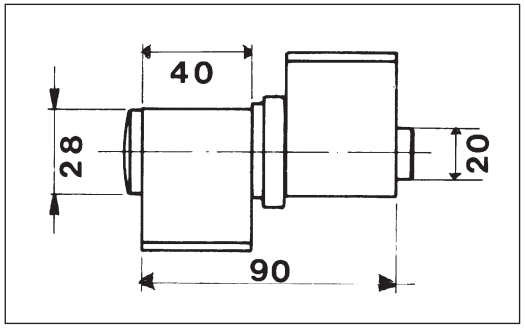

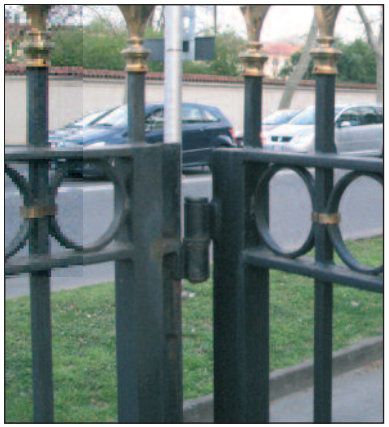

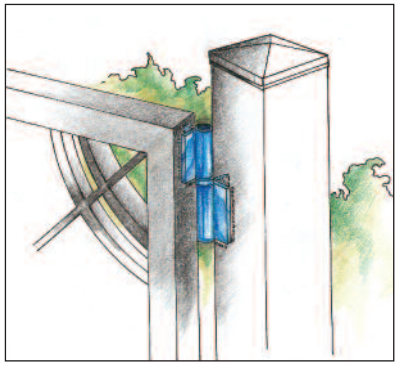

portata 1 coppia poids maximum portail maximum weight load fuerza 1 juego	kg. 80

Art.	403/C	404/C
CODICE ART.	403C	404C
l° Pcs	12	12
(g.	6,300	6,400

ala chiusa
fermé-closed
alas cerradas

La capacità di carico è intesa per cerniere, correttamente posizionate e fissate, ben allineate, regolarmente e periodicamente revisionate e lubrificate, in relazione all'uso, al posizionamento e alle condizioni ambientali. Per ottenere una maggiore durata, sono da tenere in forte considerazione i seguenti fattori:
- La posizione delle 2 cerniere sull'asse verticale della porta (distanza e posizionamento rispetto al telaio e alla porta), e la distanza verticale tra le cerniere stesse.
-Il corretto fissaggio delle cerniere o saldatura.
- La corretta lubrificazione, pulizia e manutenzione delle cerniere evitando polvere, ruggine, etc..
Si suggerisce di seguire un normale programma di manutenzione e pulizia e, in caso di anomalie o deterioramento, è vivamente consigliata la sostituzione. Tutte le caratteristiche elencate e le capacità di carico sono riferite a prodotti correttamente installati da personale qualificato e sottoposti a regolare e periodica manutenzione e lubrificazione.

The carrying capacity is intended for hinges correctly positioned and fixed, in correct line and regularly and periodically maintained and lubricated, in relation to the use, the positioning and the ambiental conditions. In order to obtain a long durability of the hinges, these factors can affect very much the capacity of the hinges:
- The position of the hinges on the door (higher and lower)
- The correct screwing or welding of them.
- The regular lubrication, cleaning and maintenance of the hinges, avoiding rust, dust, etc..
We sugget normal scheduled inspection cleaning and mainteinence or eventually the substitution if damaged.
All the characteristics and the carrying capacities refer to a product correctly installed by qualified personnel and regularly inspected, mainteined and lubrificated.

www.ibfm.it

IBFM - Via LAVORATORI AUTOBIANCHI, LOTTO 1B - 20832 DESIO (MB) - ITALY - Tel.: +39 0362 627078 / 624502 - Fax: +39 0362 302692 - e-mail: ibfm@ibfm.it

Industria Briantea Ferramenta Minuterie

Cerniere per cancelli a 2 ali aperte perno sfilabile

Art. 486/A - 486/Ai

Charnieres lourdes pour portail 2 volets ouverts pivot degondable
Heavy duty hinges for gate 2 wings removable pin
Pernios fuertes 2 palas abiertas eje deslizante

Dichiarazione di classificazione in conformità alla norma UNI EN 1935
Declaration of classification in accordance with the UNI EN 1935

Art. 486/A
con ranella ottone
avec bague laiton
with brass washer
Con arandela laton

Art. 486/Ai
in INOX
da 16 mm

Art.	486/A - 486/Ai	
Misure Dimensions	12	16
Grado/Grade UNI EN 1935	3	6

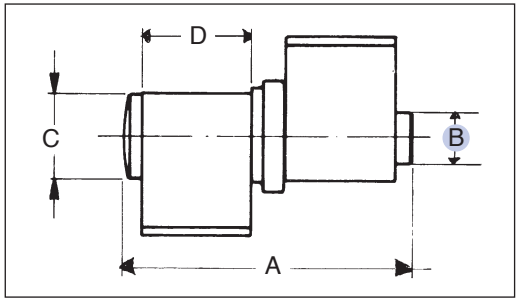

Art.	486/12/A	486/16/A	486/16/Ai
B mm	12	16	16
A mm	90	90	90
C mm	18	23	23
D mm	40	41	41
Capacity kgx2	30	50	50
CODICE ART.	486012A	486016A	486016Ai
N° Pcs	20	10	10
Kg.	4,100	4,300	4,300

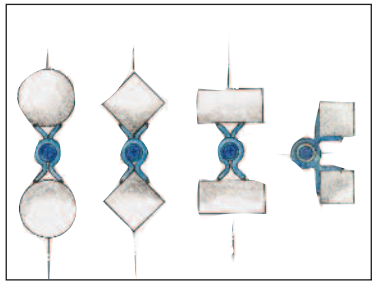

La capacità di carico è intesa per cerniere, correttamente posizionate e fissate, ben allineate, regolarmente e periodicamente revisionate e lubrificate, in relazione all'uso, al posizionamento e alle condizioni ambientali. Per ottenere una maggiore durata, sono da tenere in forte considerazione i seguenti fattori:
- La posizione delle 2 cerniere sull'asse verticale della porta (distanza e posizionamento rispetto al telaio e alla porta), e la distanza verticale tra le cerniere stesse.
-Il corretto fissaggio delle cerniere o saldatura.
- La corretta lubrificazione, pulizia e manutenzione delle cerniere evitando polvere, ruggine, etc..

Si suggerisce di seguire un normale programma di manutenzione e pulizia e, in caso di anomalie o deterioramento, è vivamente consigliata la sostituzione. Tutte le caratteristiche elencate e le capacità di carico sono riferite a prodotti correttamente installati da personale qualificato e sottoposti a regolare e periodica manutenzione e lubrificazione.

The carrying capacity is intended for hinges correctly positioned and fixed, in correct line and regularly and periodically maintained and lubricated, in relation to the use, the positioning and the ambiental conditions. In order to obtain a long durability of the hinges, these factors can affect very much the capacity of the hinges:
- The position of the hinges on the door (higher and lower)
- The correct screwing or welding of them.
- The regular lubrication, cleaning and maintenance of the hinges, avoiding rust, dust, etc..
We sugget normal scheduled inspection cleaning and mainteinence or eventually the substitution if damaged.
All the characteristics and the carrying capacities refer to a product correctly installed by qualified personnel and regularly inspected, mainteined and lubrificated.

www.ibfm.it

IBFM - Via LAVORATORI AUTOBIANCHI, LOTTO 1B - 20832 DESIO (MB) - ITALY - Tel.: +39 0362 627078 / 624502 - Fax: +39 0362 302692 - e-mail: ibfm@ibfm.it

Industria Briantea Ferramenta Minuterie

Cerniere per cancelli a 2 ali chiuse perno sfilabile

Art. 486/C

Charnieres lourdes pour portail 2 volets fermés pivot degondable
Heavy duty hinges for gate 2 closed wings removable pin
Pernios fuertes 2 palas cerradas eje deslizante

Dichiarazione di classificazione in conformità alla norma UNI EN 1935
Declaration of classification in accordance with the UNI EN 1935

Art. 486/C
con ranella ottone
avec bague laiton
with brass washer
Con arandela laton

Art.	486/C	
Misure Dimensions	12	16
Grado/Grade UNI EN 1935	3	6

ala chiusa
fermé-closed
alas cerradas

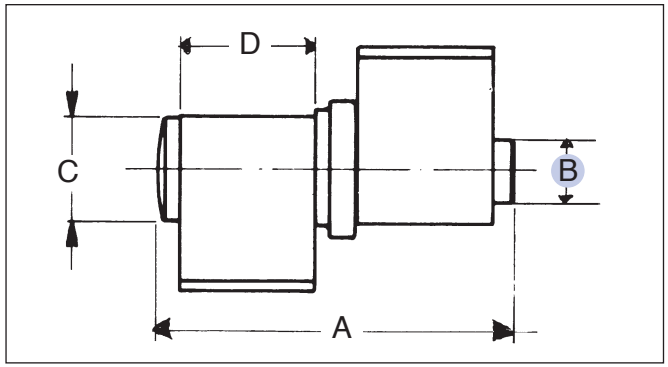

Art.	486/12/C	486/16/C
B mm	12	16
A mm	90	90
C mm	18	23
D mm	40	41
Capacity kgx2	30	50
CODICE ART.	486012C	486016C
N° Pcs	20	10
Kg.	4,100	4,300

La capacità di carico è intesa per cerniere, correttamente posizionate e fissate, ben allineate, regolarmente e periodicamente revisionate e lubrificate, in relazione all'uso, al posizionamento e alle condizioni ambientali. Per ottenere una maggiore durata, sono da tenere in forte considerazione i seguenti fattori:
- La posizione delle 2 cerniere sull'asse verticale della porta (distanza e posizionamento rispetto al telaio e alla porta), e la distanza verticale tra le cerniere stesse.
-Il corretto fissaggio delle cerniere o saldatura.
- La corretta lubrificazione, pulizia e manutenzione delle cerniere evitando polvere, ruggine, etc..

Si suggerisce di seguire un normale programma di manutenzione e pulizia e, in caso di anomalie o deterioramento, è vivamente consigliata la sostituzione. Tutte le caratteristiche elencate e le capacità di carico sono riferite a prodotti correttamente installati da personale qualificato e sottoposti a regolare e periodica manutenzione e lubrificazione.

The carrying capacity is intended for hinges correctly positioned and fixed, in correct line and regularly and periodically maintained and lubricated, in relation to the use, the positioning and the ambiental conditions. In order to obtain a long durability of the hinges, these factors can affect very much the capacity of the hinges:
- The position of the hinges on the door (higher and lower)
- The correct screwing or welding of them.
- The regular lubrication, cleaning and maintenance of the hinges, avoiding rust, dust, etc..
We sugget normal scheduled inspection cleaning and mainteinence or eventually the substitution if damaged.
All the characteristics and the carrying capacities refer to a product correctly installed by qualified personnel and regularly inspected, mainteined and lubrificated.

www.ibfm.it

IBFM - Via LAVORATORI AUTOBIANCHI, LOTTO 1B - 20832 DESIO (MB) - ITALY - Tel.: +39 0362 627078 / 624502 - Fax: +39 0362 302692 - e-mail: ibfm@ibfm.it

Industria Briantea Ferramenta Minuterie

Cerniere per cancelli a 2 ali chiuse lunghe perno sfaldabile

Art. 403/LC - 404/LC

Charnieres lourdes pour portail 2 volets fermés longue pivot degondable
Heavy duty hinges for gate 2 closed wings long removable pin
Pernios fuertes 2 palas cerradas eje deslizante

Dichiarazione di classificazione in conformità alla norma
Declaration of classification in accordance with the **UNI EN 1935**

Art. 403/LC
con ranella ottone
avec bague laiton
with brass washer
Con arandela laton

Art. 404/LC
con cuscinetto a sfere
avec roulement a billes
with ball bearings
Con rodamiento de bolas

Art.	403/LC - 404/LC
Misure Dimensions	180
Grado/Grade UNI EN 1935	**9**

ala chiusa
fermé-closed
alas cerradas

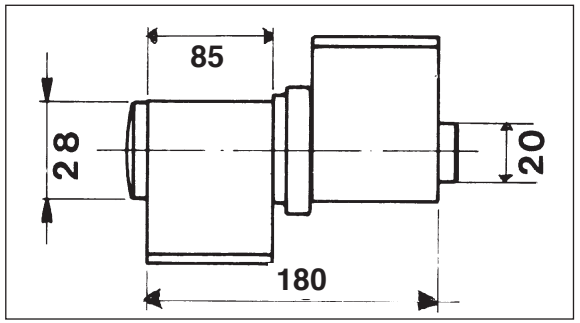

Art.	403/LC	404/LC
Capacity kgx2	100	100
CODICE ART.	403LC	404LC
l° Pcs	6	6
(g.	6,400	6,400

La capacità di carico è intesa per cerniere, correttamente posizionate e fissate, ben allineate, regolarmente e periodicamente revisionate e lubrificate, in relazione all'uso, al posizionamento e alle condizioni ambientali. Per ottenere una maggiore durata, sono da tenere in forte considerazione i seguenti fattori:
- La posizione delle 2 cerniere sull'asse verticale della porta (distanza e posizionamento rispetto al telaio e alla porta), e la distanza verticale tra le cerniere stesse.
-Il corretto fissaggio delle cerniere o saldatura.
- La corretta lubrificazione, pulizia e manutenzione delle cerniere evitando polvere, ruggine, etc..
Si suggerisce di seguire un normale programma di manutenzione e pulizia e, in caso di anomalie o deterioramento, è vivamente consigliata la sostituzione. Tutte le caratteristiche elencate e le capacità di carico sono riferite a prodotti correttamente installati da personale qualificato e sottoposti a regolare e periodica manutenzione e lubrificazione.

The carrying capacity is intended for hinges correctly positioned and fixed, in correct line and regularly and periodically maintained and lubricated, in relation to the use, the positioning and the ambiental conditions. In order to obtain a long durability of the hinges, these factors can affect very much the capacity of the hinges:
- The position of the hinges on the door (higher and lower)
- The correct screwing or welding of them.
- The regular lubrication, cleaning and maintenance of the hinges, avoiding rust, dust, etc..
We sugget normal scheduled inspection cleaning and mainteinence or eventually the substitution if damaged.
All the characteristics and the carrying capacities refer to a product correctly installed by qualified personnel and regularly inspected, mainteined and lubrificated.

www.ibfm.it

IBFM - Via LAVORATORI AUTOBIANCHI, LOTTO 1B - 20832 DESIO (MB) - ITALY - Tel.: +39 0362 627078 / 624502 - Fax: +39 0362 302692 - e-mail: ibfm@ibfm.it

Industria Briantea Ferramenta Minuterie

Cerniere per cancelli a 2 ali aperte lunghe perno sfaldabile

Art. 403/LA - 404/LA

Charnieres lourdes pour portail 2 volets ouverts longue pivot degondable
Heavy duty hinges for gate 2 open wings long removable pin
Pernios fuertes 2 palas abiertas eje deslizante

Dichiarazione di classificazione in conformità alla norma
Declaration of classification in accordance with the **UNI EN 1935**

Art. 403/LA
con ranella ottone
avec bague laiton
with brass washer
Con arandela laton

Art. 404/LA
con cuscinetto a sfere
avec roulement a billes
with ball bearings
Con rodamiento de bolas

Art.	403/LA - 404/LA
Misure Dimensions	180
Grado/Grade UNI EN 1935	9

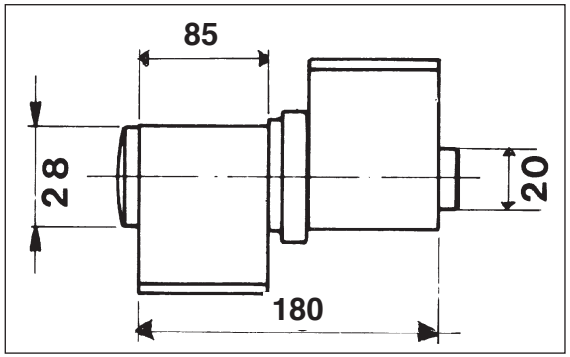

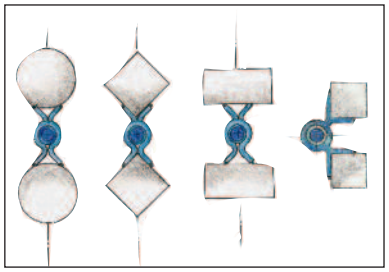

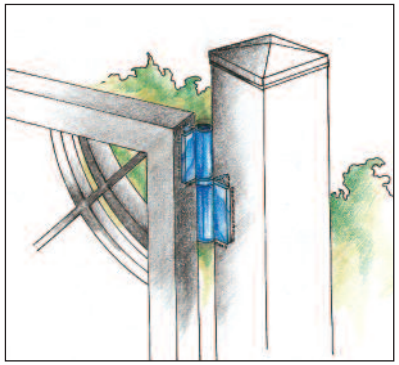

portata 1 coppia poids maximum portail maximum weight load fuerza 1 juego	kg. 100

Art.	403/LA	404/LA
CODICE ART.	403LA	404LA
l° Pcs	4	4
(g.	4,240	4,260

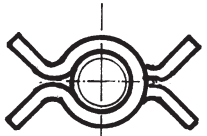

ala aperta
ouvert-open
alas abiertas

La capacità di carico è intesa per cerniere, correttamente posizionate e fissate, ben allineate, regolarmente e periodicamente revisionate e lubrificate, in relazione all'uso, al posizionamento e alle condizioni ambientali. Per ottenere una maggiore durata, sono da tenere in forte considerazione i seguenti fattori:
- La posizione delle 2 cerniere sull'asse verticale della porta (distanza e posizionamento rispetto al telaio e alla porta), e la distanza verticale tra le cerniere stesse.
-Il corretto fissaggio delle cerniere o saldatura.
- La corretta lubrificazione, pulizia e manutenzione delle cerniere evitando polvere, ruggine, etc..
Si suggerisce di seguire un normale programma di manutenzione e pulizia e, in caso di anomalie o deterioramento, è vivamente consigliata la sostituzione. Tutte le caratteristiche elencate e le capacità di carico sono riferite a prodotti correttamente installati da personale qualificato e sottoposti a regolare e periodica manutenzione e lubrificazione.

The carrying capacity is intended for hinges correctly positioned and fixed, in correct line and regularly and periodically maintained and lubricated, in relation to the use, the positioning and the ambiental conditions. In order to obtain a long durability of the hinges, these factors can affect very much the capacity of the hinges:
- The position of the hinges on the door (higher and lower)
- The correct screwing or welding of them.
- The regular lubrication, cleaning and maintenance of the hinges, avoiding rust, dust, etc..
We sugget normal scheduled inspection cleaning and mainteinence or eventually the substitution if damaged.
All the characteristics and the carrying capacities refer to a product correctly installed by qualified personnel and regularly inspected, mainteined and lubrificated.

www.ibfm.it

IBFM - Via LAVORATORI AUTOBIANCHI, LOTTO 1B - 20832 DESIO (MB) - ITALY - Tel.: +39 0362 627078 / 624502 - Fax: +39 0362 302692 - e-mail: ibfm@ibfm.it

Industria Briantea Ferramenta Minuterie

Cerniere per cancelli a 3 ali aperte perno sfilabile

Art. 405/A - 406/A

Charnieres lourdes pour portail 3 volets ouverts pivot degondable
Heavy duty hinges for gate 3 open wings removable pin
Pernios fuertes 3 palas abiertas eje deslizante

Dichiarazione di classificazione in conformità alla norma UNI EN 1935
Declaration of classification in accordance with the UNI EN 1935

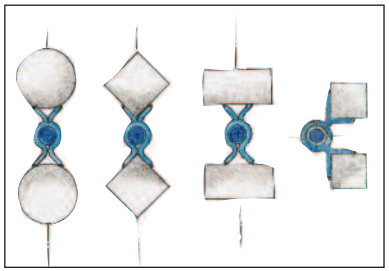

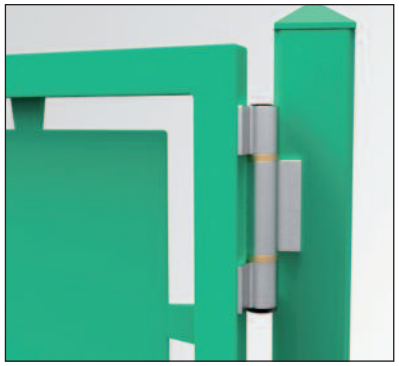

Art. 405/A
con ranella ottone
avec bague laiton
with brass washer
Con arandela laton

Art. 406/A
con cuscinetto a sfere
avec roulement a billes
with ball bearings
Con rodamiento de bolas

Art.	405/A - 406/A
Misure Dimensions	180
Grado/Grade UNI EN 1935	**10**

Art.	405/A	406/A
Capacity kgx2	120	120
CODICE ART.	405A	406A
l° Pcs	4	4
(g.	4,220	4,220

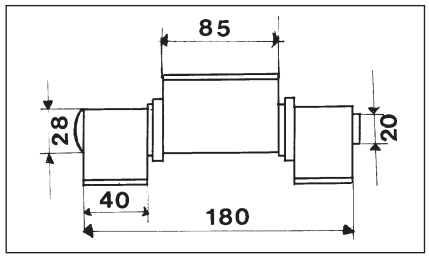

La capacità di carico è intesa per cerniere, correttamente posizionate e fissate, ben allineate, regolarmente e periodicamente revisionate e lubrificate, in relazione all'uso, al posizionamento e alle condizioni ambientali. Per ottenere una maggiore durata, sono da tenere in forte considerazione i seguenti fattori:
- La posizione delle 2 cerniere sull'asse verticale della porta (distanza e posizionamento rispetto al telaio e alla porta), e la distanza verticale tra le cerniere stesse.
-Il corretto fissaggio delle cerniere o saldatura.
- La corretta lubrificazione, pulizia e manutenzione delle cerniere evitando polvere, ruggine, etc..
Si suggerisce di seguire un normale programma di manutenzione e pulizia e, in caso di anomalie o deterioramento, è vivamente consigliata la sostituzione. Tutte le caratteristiche elencate e le capacità di carico sono riferite a prodotti correttamente installati da personale qualificato e sottoposti a regolare e periodica manutenzione e lubrificazione.

The carrying capacity is intended for hinges correctly positioned and fixed, in correct line and regularly and periodically maintained and lubricated, in relation to the use, the positioning and the ambiental conditions. In order to obtain a long durability of the hinges, these factors can affect very much the capacity of the hinges:
- The position of the hinges on the door (higher and lower)
- The correct screwing or welding of them.
- The regular lubrication, cleaning and maintenance of the hinges, avoiding rust, dust, etc..
We sugget normal scheduled inspection cleaning and mainteinence or eventually the substitution if damaged.
All the characteristics and the carrying capacities refer to a product correctly installed by qualified personnel and regularly inspected, mainteined and lubrificated.

www.ibfm.it

IBFM - Via LAVORATORI AUTOBIANCHI, LOTTO 1B - 20832 DESIO (MB) - ITALY - Tel.: +39 0362 627078 / 624502 - Fax: +39 0362 302692 - e-mail: ibfm@ibfm.it

Industria Briantea Ferramenta Minuterie

Cerniere per cancelli a 3 ali chiuse perno sfilabile

Art. 405/C - 406/C

Charnieres lourdes pour portail 3 volets fermés pivot degondable
Heavy duty hinges for gate 3 closed wings removable pin
Pernios fuertes 3 palas cerradas eje deslizante

Dichiarazione di classificazione in conformità alla norma UNI EN 1935
Declaration of classification in accordance with the UNI EN 1935

ala chiusa
fermé-closed
alas cerradas

Art. 405/C
con ranella ottone
avec bague laiton
with brass washer
Con arandela laton

Art. 406/C
con cuscinetto a sfere
avec roulement a billes
with ball bearings
Con rodamiento de bolas

Art.	405/C - 406/C
Misure Dimensions	180
Grado/Grade UNI EN 1935	10

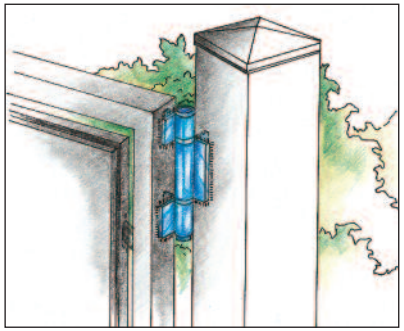

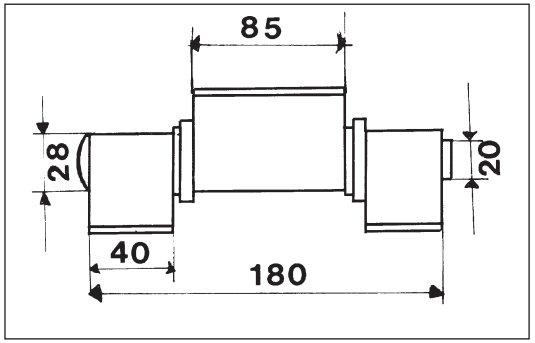

La capacità di carico è intesa per cerniere, correttamente posizionate e fissate, ben allineate, regolarmente e periodicamente revisionate e lubrificate, in relazione all'uso, al posizionamento e alle condizioni ambientali. Per ottenere una maggiore durata, sono da tenere in forte considerazione i seguenti fattori:
- La posizione delle 2 cerniere sull'asse verticale della porta (distanza e posizionamento rispetto al telaio e alla porta), e la distanza verticale tra le cerniere stesse.
-Il corretto fissaggio delle cerniere o saldatura.
- La corretta lubrificazione, pulizia e manutenzione delle cerniere evitando polvere, ruggine, etc..
Si suggerisce di seguire un normale programma di manutenzione e pulizia e, in caso di anomalie o deterioramento, è vivamente consigliata la sostituzione. Tutte le caratteristiche elencate e le capacità di carico sono riferite a prodotti correttamente installati da personale qualificato e sottoposti a regolare e periodica manutenzione e lubrificazione.

The carrying capacity is intended for hinges correctly positioned and fixed, in correct line and regularly and periodically maintained and lubricated, in relation to the use, the positioning and the ambiental conditions. In order to obtain a long durability of the hinges, these factors can affect very much the capacity of the hinges:
- The position of the hinges on the door (higher and lower)
- The correct screwing or welding of them.
- The regular lubrication, cleaning and maintenance of the hinges, avoiding rust, dust, etc..
We sugget normal scheduled inspection cleaning and mainteinence or eventually the substitution if damaged.
All the characteristics and the carrying capacities refer to a product correctly installed by qualified personnel and regularly inspected, mainteined and lubrificated.

Art.	405/C	406/C
Capacity kgx2	120	120
CODICE ART.	405C	406C
l° Pcs	6	6
(g.	6,350	6,250

www.ibfm.it

IBFM - Via LAVORATORI AUTOBIANCHI, LOTTO 1B - 20832 DESIO (MB) - ITALY - Tel.: +39 0362 627078 / 624502 - Fax: +39 0362 302692 - e-mail: ibfm@ibfm.it

Industria Briantea Ferramenta Minuterie

Art. 407/A - 408/A

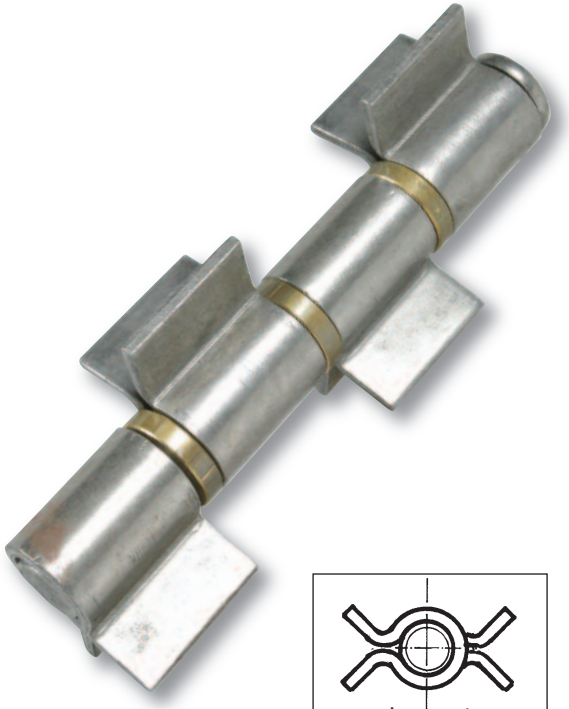

Dichiarazione di classificazione in conformità alla norma UNI EN 1935
Declaration of classification in accordance with the UNI EN 1935

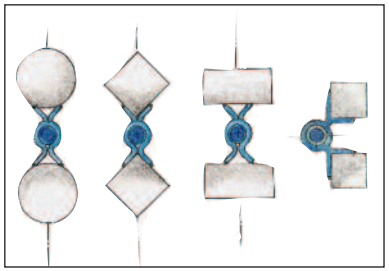

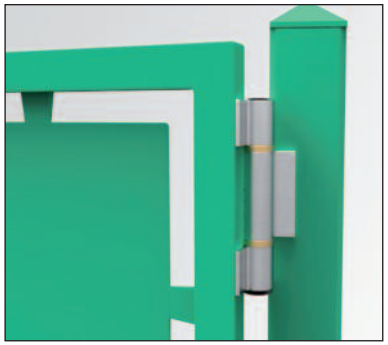

Art. 407/A
con ranella ottone
avec bague laiton
with brass washer
Con arandela laton

Art. 407/A
con cuscinetto a sfere
avec roulement a billes
with ball bearings
Con rodamiento de bolas

Art.	407/A - 408/A
Misure Dimensions	180
Grado/Grade UNI EN 1935	**10**

La capacità di carico è intesa per cerniere, correttamente posizionate e fissate, ben allineate, regolarmente e periodicamente revisionate e lubrificate, in relazione all'uso, al posizionamento e alle condizioni ambientali. Per ottenere una maggiore durata, sono da tenere in forte considerazione i seguenti fattori:
- La posizione delle 2 cerniere sull'asse verticale della porta (distanza e posizionamento rispetto al telaio e alla porta), e la distanza verticale tra le cerniere stesse.
-Il corretto fissaggio delle cerniere o saldatura.
- La corretta lubrificazione, pulizia e manutenzione delle cerniere evitando polvere, ruggine, etc..

Si suggerisce di seguire un normale programma di manutenzione e pulizia e, in caso di anomalie o deterioramento, è vivamente consigliata la sostituzione. Tutte le caratteristiche elencate e le capacità di carico sono riferite a prodotti correttamente installati da personale qualificato e sottoposti a regolare e periodica manutenzione e lubrificazione.

The carrying capacity is intended for hinges correctly positioned and fixed, in correct line and regularly and periodically maintained and lubricated, in relation to the use, the positioning and the ambiental conditions. In order to obtain a long durability of the hinges, these factors can affect very much the capacity of the hinges:
- The position of the hinges on the door (higher and lower)
- The correct screwing or welding of them.
- The regular lubrication, cleaning and maintenance of the hinges, avoiding rust, dust, etc..
We sugget normal scheduled inspection cleaning and mainteinence or eventually the substitution if damaged.
All the characteristics and the carrying capacities refer to a product correctly installed by qualified personnel and regularly inspected, mainteined and lubrificated.

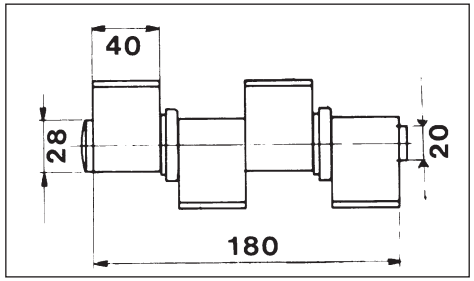

Art.	407/A	408/A
Capacity kgx2	130	130
CODICE ART.	407A	408A
l° Pcs	4	4
(g.	6,250	6,200

www.ibfm.it

IBFM - Via LAVORATORI AUTOBIANCHI, LOTTO 1B - 20832 DESIO (MB) - ITALY - Tel.: +39 0362 627078 / 624502 - Fax: +39 0362 302692 - e-mail: ibfm@ibfm.it

Industria Briantea Ferramenta Minuterie

Cerniere per cancelli a 4 ali chiuse perno sfilabile

Art. 407/C - 408/C

Charnieres lourdes pour portail 4 volets fermés pivot degondable
Heavy duty hinges for gate 4 closed wings removable pin
Pernios fuertes 4 palas cerradas eje deslizante

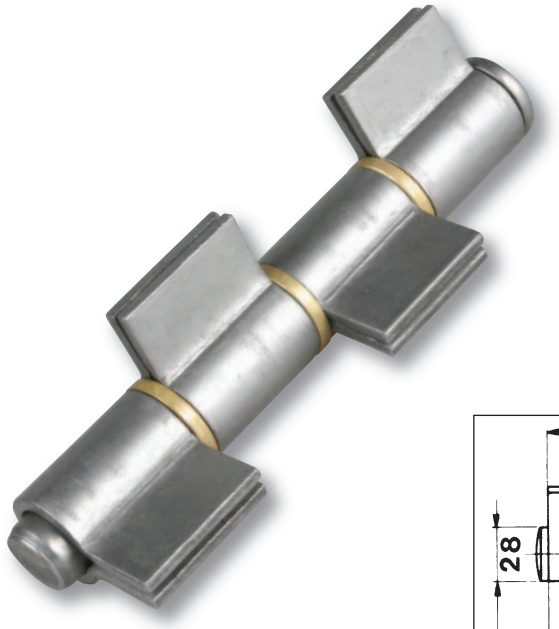

Dichiarazione di classificazione in conformità alla norma
Declaration of classification in accordance with the **UNI EN 1935**

Art. 407/C
con ranella ottone
avec bague laiton
with brass washer
Con arandela laton

Art. 407/C
con cuscinetto a sfere
avec roulement a billes
with ball bearings
Con rodamiento de bolas

Art.	407/A - 408/A
Misure Dimensions	180
Grado/Grade UNI EN 1935	**10**

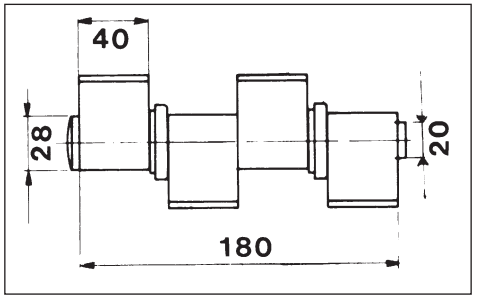

Art.	407/C	408/C
Capacity kgx2	130	130
CODICE ART.	407C	408C
l° Pcs	6	4
(g.	6,250	6,200

ala chiusa
fermé-closed
alas cerradas

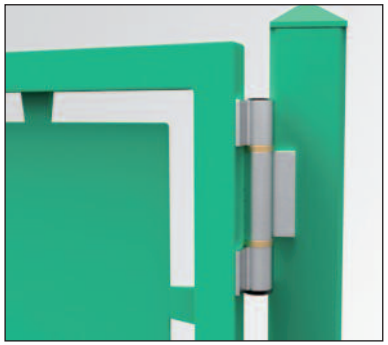

La capacità di carico è intesa per cerniere, correttamente posizionate e fissate, ben allineate, regolarmente e periodicamente revisionate e lubrificate, in relazione all'uso, al posizionamento e alle condizioni ambientali. Per ottenere una maggiore durata, sono da tenere in forte considerazione i seguenti fattori:
- La posizione delle 2 cerniere sull'asse verticale della porta (distanza e posizionamento rispetto al telaio e alla porta), e la distanza verticale tra le cerniere stesse.
-Il corretto fissaggio delle cerniere o saldatura.
- La corretta lubrificazione, pulizia e manutenzione delle cerniere evitando polvere, ruggine, etc..
Si suggerisce di seguire un normale programma di manutenzione e pulizia e, in caso di anomalie o deterioramento, è vivamente consigliata la sostituzione. Tutte le caratteristiche elencate e le capacità di carico sono riferite a prodotti correttamente installati da personale qualificato e sottoposti a regolare e periodica manutenzione e lubrificazione.

The carrying capacity is intended for hinges correctly positioned and fixed, in correct line and regularly and periodically maintained and lubricated, in relation to the use, the positioning and the ambiental conditions. In order to obtain a long durability of the hinges, these factors can affect very much the capacity of the hinges:
- The position of the hinges on the door (higher and lower)
- The correct screwing or welding of them.
- The regular lubrication, cleaning and maintenance of the hinges, avoiding rust, dust, etc..
We sugget normal scheduled inspection cleaning and mainteinence or eventually the substitution if damaged.
All the characteristics and the carrying capacities refer to a product correctly installed by qualified personnel and regularly inspected, mainteined and lubrificated.

www.ibfm.it

IBFM - Via LAVORATORI AUTOBIANCHI, LOTTO 1B - 20832 DESIO (MB) - ITALY - Tel.: +39 0362 627078 / 624502 - Fax: +39 0362 302692 - e-mail: ibfm@ibfm.it

Industria Briantea Ferramenta Minuterie

Cerniera con costa da saldare perno fisso

Art. 414 - 914

Paumelles ovales à souder pivot fixé
Drop profile hinges to weld fixed pin
Pernios perfil lagrima

Dichiarazione di classificazione in conformità alla norma UNI EN 1935
Declaration of classification in accordance with the UNI EN 1935

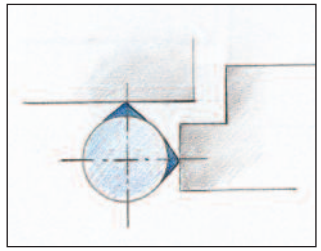

Art. 414
perno zincato
pivot galvanizé
zinc plated pin
pernio cingado

Art. 914
INOX

Art.	414 - 914							
Misure Dimensions	40	60	80	100	120	140	180	200
Grado/Grade UNI EN 1935	3	3	3	3	6	6	9	9

ATTENZIONE IL DT è VECCHIO

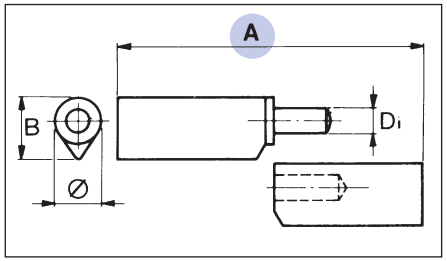

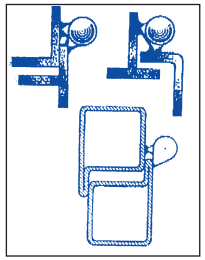

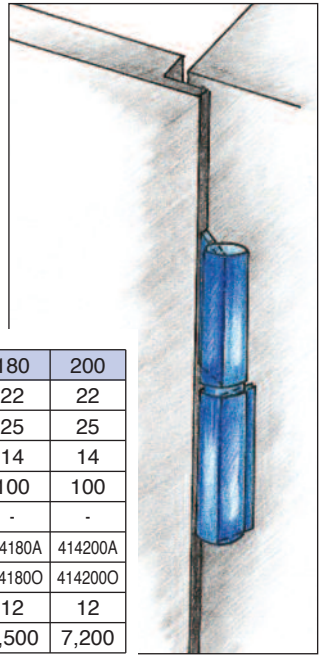

A mm	40	60	80	100	120	140	160	180	200
Ø mm	10	10	12	14	16	16	20	22	22
B mm	12	12	14	16	18	18	23	25	25
D mm	6	6	7	8	9	9	12	14	14
Capacity kgx2	20	20	40	50	60	60	80	100	100
COD. 414	414040	414060	414080	414100	414120	414140	-	-	-
COD. 414/A	414040A	414060A	414080A	414100A	414120A	414140A	414160A	414180A	414200A
COD. 414/O	414040O	414060O	414080O	414100O	414120O	414140O	414160O	414180O	414200O
N° Pcs	24	24	24	24	24	24	12	12	12
Kg.	0,600	0,900	1,800	3,000	4,500	5,800	4,800	6,500	7,200

La capacità di carico è intesa per cerniere, correttamente posizionate e fissate, ben allineate, regolarmente e periodicamente revisionate e lubrificate, in relazione all'uso, al posizionamento e alle condizioni ambientali. Per ottenere una maggiore durata, sono da tenere in forte considerazione i seguenti fattori:
- La posizione delle 2 cerniere sull'asse verticale della porta (distanza e posizionamento rispetto al telaio e alla porta), e la distanza verticale tra le cerniere stesse.
-Il corretto fissaggio delle cerniere o saldatura.
- La corretta lubrificazione, pulizia e manutenzione delle cerniere evitando polvere, ruggine, etc..

Si suggerisce di seguire un normale programma di manutenzione e pulizia e, in caso di anomalie o deterioramento, è vivamente consigliata la sostituzione. Tutte le caratteristiche elencate e le capacità di carico sono riferite a prodotti correttamente installati da personale qualificato e sottoposti a regolare e periodica manutenzione e lubrificazione.

The carrying capacity is intended for hinges correctly positioned and fixed, in correct line and regularly and periodically maintained and lubricated, in relation to the use, the positioning and the ambiental conditions. In order to obtain a long durability of the hinges, these factors can affect very much the capacity of the hinges:
- The position of the hinges on the door (higher and lower)
- The correct screwing or welding of them.
- The regular lubrication, cleaning and maintenance of the hinges, avoiding rust, dust, etc..
We sugget normal scheduled inspection cleaning and mainteinence or eventually the substitution if damaged.
All the characteristics and the carrying capacities refer to a product correctly installed by qualified personnel and regularly inspected, mainteined and lubrificated.

www.ibfm.it

IBFM - Via LAVORATORI AUTOBIANCHI, LOTTO 1B - 20832 DESIO (MB) - ITALY - Tel.: +39 0362 627078 / 624502 - Fax: +39 0362 302692 - e-mail: ibfm@ibfm.it

Industria Briantea Ferramenta Minuterie

Cerniera con costa da saldare perno fisso

Art. 414/A - 414/O

Paumelles ovales à souder pivot fixé
Drop profile hinges to weld fixed pin
Pernios perfil lagrima

Dichiarazione di classificazione in conformità alla norma UNI EN 1935
Declaration of classification in accordance with the UNI EN 1935

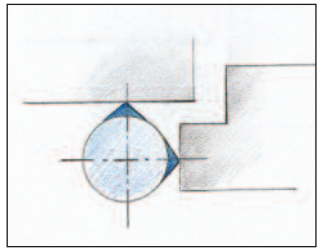

Art. 414/A
con perno ferro e ranella ottone
pivot acier bague laiton
steel pin brass ring
pernio hierro + arandela laton

Art. 414/O
con perno ottone e ranella ottone
pivot et bague en laiton
pin and ring in brass
pernio + arandela laton

Art.	414/A - 414/O							
Misure Dimensions	40	60	80	100	120	140	180	200
Grado/Grade UNI EN 1935	3	3	3	3	6	6	9	9

ATTENZIONE IL DT è VECCHIO

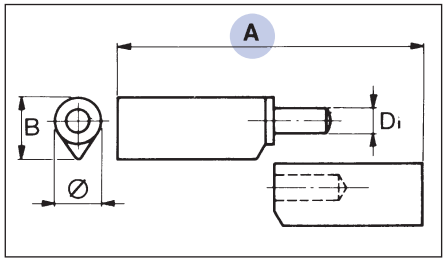

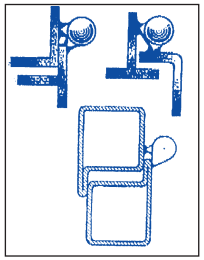

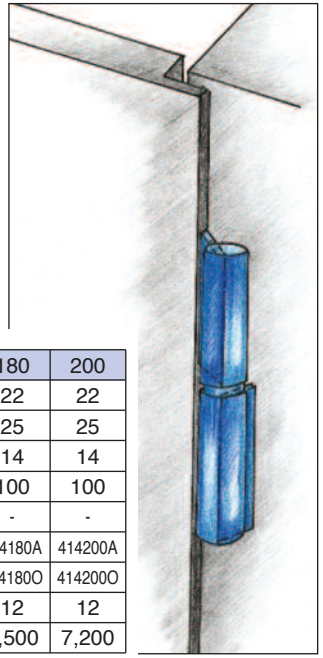

A mm	40	60	80	100	120	140	160	180	200
Ø mm	10	10	12	14	16	16	20	22	22
B mm	12	12	14	16	18	18	23	25	25
D mm	6	6	7	8	9	9	12	14	14
Capacity kgx2	20	20	40	50	60	60	80	100	100
COD. 414	414040	414060	414080	414100	414120	414140	-	-	-
COD. 414/A	414040A	414060A	414080A	414100A	414120A	414140A	414160A	414180A	414200A
COD. 414/O	414040O	414060O	414080O	414100O	414120O	414140O	414160O	414180O	414200O
N° Pcs	24	24	24	24	24	24	12	12	12
Kg.	0,600	0,900	1,800	3,000	4,500	5,800	4,800	6,500	7,200

La capacità di carico è intesa per cerniere, correttamente posizionate e fissate, ben allineate, regolarmente e periodicamente revisionate e lubrificate, in relazione all'uso, al posizionamento e alle condizioni ambientali. Per ottenere una maggiore durata, sono da tenere in forte considerazione i seguenti fattori:
- La posizione delle 2 cerniere sull'asse verticale della porta (distanza e posizionamento rispetto al telaio e alla porta), e la distanza verticale tra le cerniere stesse.
-Il corretto fissaggio delle cerniere o saldatura.
- La corretta lubrificazione, pulizia e manutenzione delle cerniere evitando polvere, ruggine, etc..

Si suggerisce di seguire un normale programma di manutenzione e pulizia e, in caso di anomalie o deterioramento, è vivamente consigliata la sostituzione. Tutte le caratteristiche elencate e le capacità di carico sono riferite a prodotti correttamente installati da personale qualificato e sottoposti a regolare e periodica manutenzione e lubrificazione.

The carrying capacity is intended for hinges correctly positioned and fixed, in correct line and regularly and periodically maintained and lubricated, in relation to the use, the positioning and the ambiental conditions. In order to obtain a long durability of the hinges, these factors can affect very much the capacity of the hinges:
- The position of the hinges on the door (higher and lower)
- The correct screwing or welding of them.
- The regular lubrication, cleaning and maintenance of the hinges, avoiding rust, dust, etc..
We sugget normal scheduled inspection cleaning and mainteinence or eventually the substitution if damaged. All the characteristics and the carrying capacities refer to a product correctly installed by qualified personnel and regularly inspected, mainteined and lubrificated.

www.ibfm.it

IBFM - Via LAVORATORI AUTOBIANCHI, LOTTO 1B - 20832 DESIO (MB) - ITALY - Tel.: +39 0362 627078 / 624502 - Fax: +39 0362 302692 - e-mail: ibfm@ibfm.it

Industria Briantea Ferramenta Minuterie

Cerniere giganti 32x200 con cuscinetti a sfera con ingrassatore

Art. 414/G

Paumelle géante 32x200 avec roulement a billes avec graisseur
Giant hinge 32x200 with ball bearings with grease nipple
Pernios gigantes 32x200 con rodamiento de bolas

Dichiarazione di classificazione in conformità alla norma UNI EN 1935
Declaration of classification in accordance with the UNI EN 1935

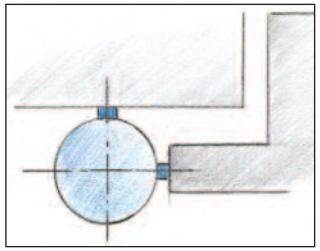

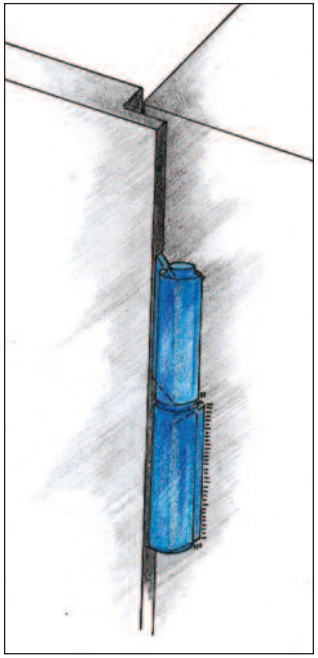

Art. 414/G
perno ferro con cuscinetto a sfera
steel pin with ball bearing
pivot acier avec roulement à billets
pernio en hierro con rodamiento de bolas

Art.	414/G
Misure Dimensions	200
Grado/Grade UNI EN 1935	10

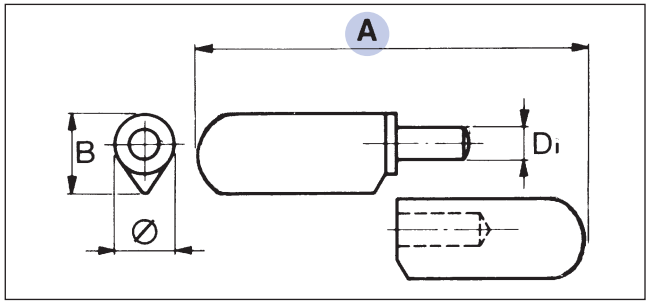

A mm	200
Ø mm	32
B mm	36
D mm	18
Capacity kgx2	120
CODICE ART.	414200G
N° Pcs	6
Kg.	6,750

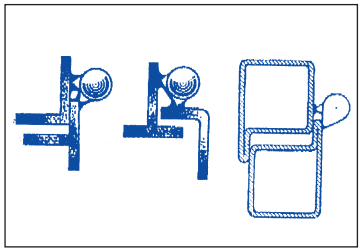

La capacità di carico è intesa per cerniere, correttamente posizionate e fissate, ben allineate, regolarmente e periodicamente revisionate e lubrificate, in relazione all'uso, al posizionamento e alle condizioni ambientali. Per ottenere una maggiore durata, sono da tenere in forte considerazione i seguenti fattori:
- La posizione delle 2 cerniere sull'asse verticale della porta (distanza e posizionamento rispetto al telaio e alla porta), e la distanza verticale tra le cerniere stesse.
-Il corretto fissaggio delle cerniere o saldatura.
- La corretta lubrificazione, pulizia e manutenzione delle cerniere evitando polvere, ruggine, etc..
Si suggerisce di seguire un normale programma di manutenzione e pulizia e, in caso di anomalie o deterioramento, è vivamente consigliata la sostituzione. Tutte le caratteristiche elencate e le capacità di carico sono riferite a prodotti correttamente installati da personale qualificato e sottoposti a regolare e periodica manutenzione e lubrificazione.

The carrying capacity is intended for hinges correctly positioned and fixed, in correct line and regularly and periodically maintained and lubricated, in relation to the use, the positioning and the ambiental conditions. In order to obtain a long durability of the hinges, these factors can affect very much the capacity of the hinges:
- The position of the hinges on the door (higher and lower)
- The correct screwing or welding of them.
- The regular lubrication, cleaning and maintenance of the hinges, avoiding rust, dust, etc..
We sugget normal scheduled inspection cleaning and mainteinence or eventually the substitution if damaged.
All the characteristics and the carrying capacities refer to a product correctly installed by qualified personnel and regularly inspected, mainteined and lubrificated.

www.ibfm.it

IBFM - Via LAVORATORI AUTOBIANCHI, LOTTO 1B - 20832 DESIO (MB) - ITALY - Tel.: +39 0362 627078 / 624502 - Fax: +39 0362 302692 - e-mail: ibfm@ibfm.it

Industria Briantea Ferramenta Minuterie

Cerniera con costa da saldare con finale rotondo

Art. 414/AT - 414/OT

Paumelles à souder final rondi
Round top hinges to weld
Pernios perfil lagrima final redondo

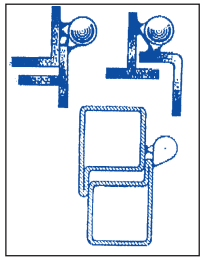

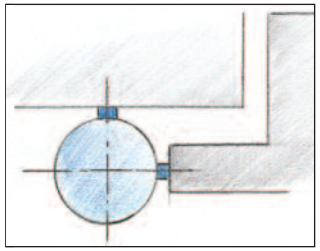

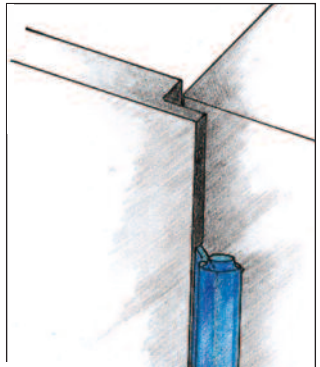

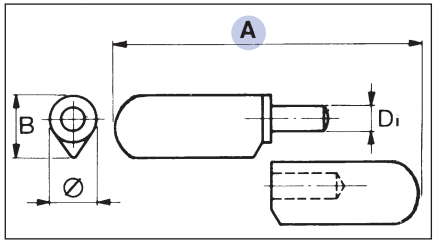

Dichiarazione di classificazione in conformità alla norma UNI EN 1935
Declaration of classification in accordance with the UNI EN 1935

Art. 414/AT
con perno ferro e ranella ottone
pivot acier bague laiton
steel pin and brass ring
pernio hierro + arandela laton

Art. 414/OT
con perno ottone e ranella ottone
pivot laiton et bague laiton
brass pin and brass ring
pernio + arandela laton

Art.	414/AT - 414/OT							
Misure Dimensions	40	60	80	100	120	140	180	200
Grado/Grade UNI EN 1935	3	3	3	3	6	6	9	9

A mm	40	60	80	100	120	140	160	180	200
Ø mm	10	10	12	14	16	16	20	22	22
B mm	12	12	14	16	18	18	23	25	25
D mm	6	6	7	8	9	9	12	14	14
Capacity kgx2	20	20	40	50	60	60	80	100	100
COD. 414/AT	414040AT	414060AT	414080AT	414100AT	414120AT	414140AT	414160AT	414180AT	414200AT
COD. 414/OT	414040OT	414060OT	414080OT	414100OT	414120OT	414140OT	414160OT	414180OT	414200OT
N° Pcs	24	24	24	24	24	24	12	12	12
Kg.	0,600	0,900	1,700	2,900	4,700	5,330	4,800	6,500	7,500

La capacità di carico è intesa per cerniere, correttamente posizionate e fissate, ben allineate, regolarmente e periodicamente revisionate e lubrificate, in relazione all'uso, al posizionamento e alle condizioni ambientali. Per ottenere una maggiore durata, sono da tenere in forte considerazione i seguenti fattori:
- La posizione delle 2 cerniere sull'asse verticale della porta (distanza e posizionamento rispetto al telaio e alla porta), e la distanza verticale tra le cerniere stesse.
-Il corretto fissaggio delle cerniere o saldatura.
- La corretta lubrificazione, pulizia e manutenzione delle cerniere evitando polvere, ruggine, etc..

Si suggerisce di seguire un normale programma di manutenzione e pulizia e, in caso di anomalie o deterioramento, è vivamente consigliata la sostituzione. Tutte le caratteristiche elencate e le capacità di carico sono riferite a prodotti correttamente installati da personale qualificato e sottoposti a regolare e periodica manutenzione e lubrificazione.

The carrying capacity is intended for hinges correctly positioned and fixed, in correct line and regularly and periodically maintained and lubricated, in relation to the use, the positioning and the ambiental conditions. In order to obtain a long durability of the hinges, these factors can affect very much the capacity of the hinges:
- The position of the hinges on the door (higher and lower)
- The correct screwing or welding of them.
- The regular lubrication, cleaning and maintenance of the hinges, avoiding rust, dust, etc..
We sugget normal scheduled inspection cleaning and mainteinence or eventually the substitution if damaged.
All the characteristics and the carrying capacities refer to a product correctly installed by qualified personnel and regularly inspected, mainteined and lubrificated.

www.ibfm.it

IBFM - Via LAVORATORI AUTOBIANCHI, LOTTO 1B - 20832 DESIO (MB) - ITALY - Tel.: +39 0362 627078 / 624502 - Fax: +39 0362 302692 - e-mail: ibfm@ibfm.it

Industria Briantea Ferramenta Minuterie

Cerniera a goccia con cuscinetto - tipo piccolo

Art. 415/OCP

Paumelle avec roulement à billet - petite
Drop profile hinge with ball bearing - type small
Pernios con rodamiento de bolas - pequeña

Dichiarazione di classificazione in conformità alla norma UNI EN 1935
Declaration of classification in accordance with the UNI EN 1935

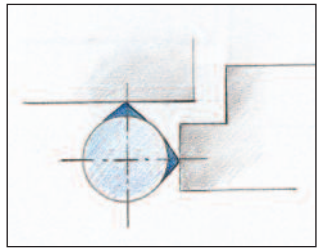

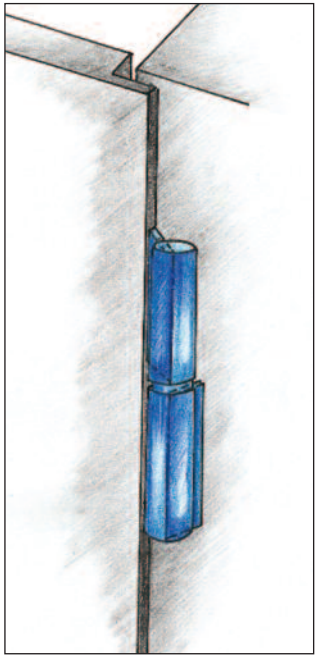

Art. 415/OCP
Perno ottone + Cuscinetti a sfera
Pivot laiton + Roulement a billes
Brass pin + Ball bearings
Pernio laton + Rodamiento de bolas

Art.	415/OCP
Misure Dimensions	100
Grado/Grade UNI EN 1935	9

ATTENZIONE IL DT è NUOVO E NOMINATO 425/OC

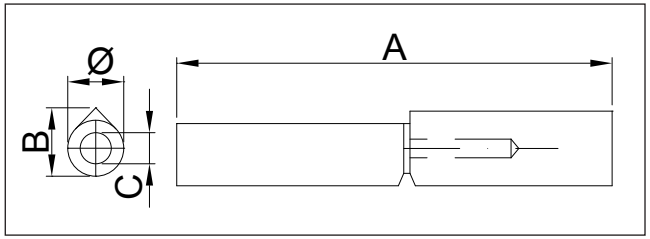

A mm	100
Ø mm	20
B mm	25
C mm	12
Capacity kgx2	90
CODICE ART.	415OCP
N° Pcs	12
Kg.	2,950

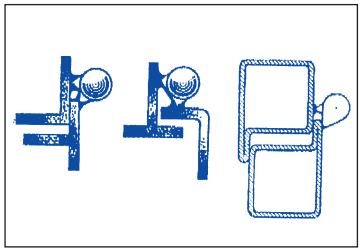

La capacità di carico è intesa per cerniere, correttamente posizionate e fissate, ben allineate, regolarmente e periodicamente revisionate e lubrificate, in relazione all'uso, al posizionamento e alle condizioni ambientali. Per ottenere una maggiore durata, sono da tenere in forte considerazione i seguenti fattori:
- La posizione delle 2 cerniere sull'asse verticale della porta (distanza e posizionamento rispetto al telaio e alla porta), e la distanza verticale tra le cerniere stesse.
-Il corretto fissaggio delle cerniere o saldatura.
- La corretta lubrificazione, pulizia e manutenzione delle cerniere evitando polvere, ruggine, etc..
Si suggerisce di seguire un normale programma di manutenzione e pulizia e, in caso di anomalie o deterioramento, è vivamente consigliata la sostituzione. Tutte le caratteristiche elencate e le capacità di carico sono riferite a prodotti correttamente installati da personale qualificato e sottoposti a regolare e periodica manutenzione e lubrificazione.

The carrying capacity is intended for hinges correctly positioned and fixed, in correct line and regularly and periodically maintained and lubricated, in relation to the use, the positioning and the ambiental conditions. In order to obtain a long durability of the hinges, these factors can affect very much the capacity of the hinges:
- The position of the hinges on the door (higher and lower)
- The correct screwing or welding of them.
- The regular lubrication, cleaning and maintenance of the hinges, avoiding rust, dust, etc..
We sugget normal scheduled inspection cleaning and mainteinence or eventually the substitution if damaged.
All the characteristics and the carrying capacities refer to a product correctly installed by qualified personnel and regularly inspected, mainteined and lubrificated.

www.ibfm.it

IBFM - Via LAVORATORI AUTOBIANCHI, LOTTO 1B - 20832 DESIO (MB) - ITALY - Tel.: +39 0362 627078 / 624502 - Fax: +39 0362 302692 - e-mail: ibfm@ibfm.it

Industria Briantea Ferramenta Minuterie

Cerniere a goccia giganti per porte blindate

Art. 415/FOC

Paumelles pour portes lourdes
Heavy duty drop profile hinges for heavy doors
Pernios perfil lagrima por puertas acorazadas

ATTENZIONE IL DT è NUOVO E NOMINATO 425/OC

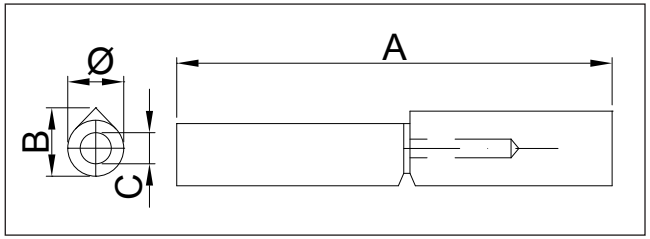

A mm	150
Ø mm	20
B mm	25
C mm	12
Capacity kgx2	100
CODICE ART.	415FOC
N° Pcs	12
Kg.	4,500

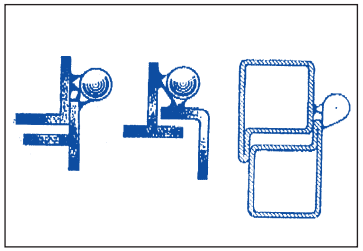

Dichiarazione di classificazione in conformità alla norma UNI EN 1935
Declaration of classification in accordance with the UNI EN 1935

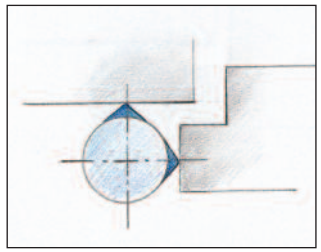

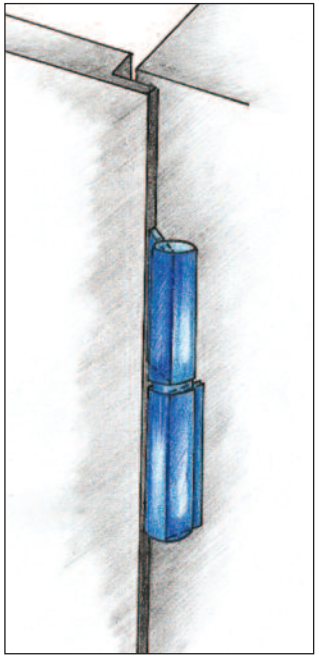

Art. 415/FOC
con perno in ottone e cuscinetto a sfere
pivot laiton + roulement a billes
brass pin + ball bearing
Pernio laton+rodamiento de bolas

Art.	415/FOC
Misure Dimensions	150
Grado/Grade UNI EN 1935	9

La capacità di carico è intesa per cerniere, correttamente posizionate e fissate, ben allineate, regolarmente e periodicamente revisionate e lubrificate, in relazione all'uso, al posizionamento e alle condizioni ambientali. Per ottenere una maggiore durata, sono da tenere in forte considerazione i seguenti fattori:
- La posizione delle 2 cerniere sull'asse verticale della porta (distanza e posizionamento rispetto al telaio e alla porta), e la distanza verticale tra le cerniere stesse.
-Il corretto fissaggio delle cerniere o saldatura.
- La corretta lubrificazione, pulizia e manutenzione delle cerniere evitando polvere, ruggine, etc..
Si suggerisce di seguire un normale programma di manutenzione e pulizia e, in caso di anomalie o deterioramento, è vivamente consigliata la sostituzione. Tutte le caratteristiche elencate e le capacità di carico sono riferite a prodotti correttamente installati da personale qualificato e sottoposti a regolare e periodica manutenzione e lubrificazione.

The carrying capacity is intended for hinges correctly positioned and fixed, in correct line and regularly and periodically maintained and lubricated, in relation to the use, the positioning and the ambiental conditions. In order to obtain a long durability of the hinges, these factors can affect very much the capacity of the hinges:
- The position of the hinges on the door (higher and lower)
- The correct screwing or welding of them.
- The regular lubrication, cleaning and maintenance of the hinges, avoiding rust, dust, etc..
We sugget normal scheduled inspection cleaning and mainteinence or eventually the substitution if damaged.
All the characteristics and the carrying capacities refer to a product correctly installed by qualified personnel and regularly inspected, mainteined and lubrificated.

www.ibfm.it

IBFM - Via LAVORATORI AUTOBIANCHI, LOTTO 1B - 20832 DESIO (MB) - ITALY - Tel.: +39 0362 627078 / 624502 - Fax: +39 0362 302692 - e-mail: ibfm@ibfm.it

Industria Briantea Ferramenta Minuterie

Cerniere a goccia giganti regolabili

Art. 415/R

Paumelles type géant avec regulation
Heavy duty hinges with regulating pivot
Pernios gigante regulable

Dichiarazione di classificazione in conformità alla norma UNI EN 1935
Declaration of classification in accordance with the UNI EN 1935

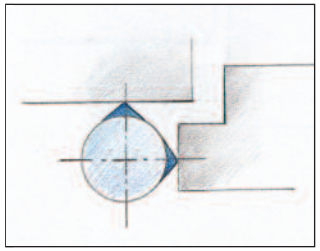

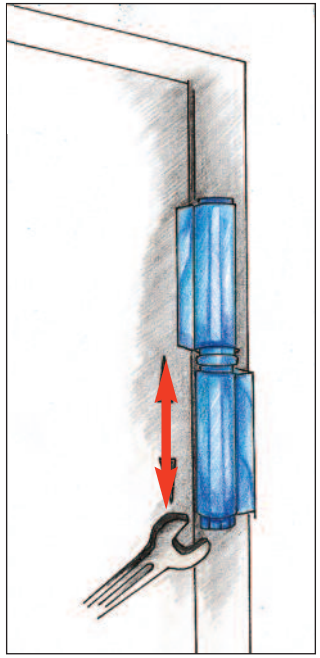

Art.	415/R
Misure Dimensions	150
Grado/Grade UNI EN 1935	9

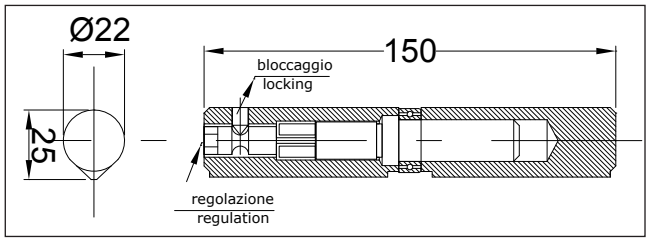

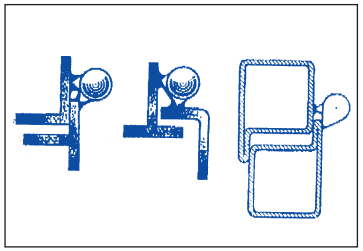

Art.	415/R
Capacity kgx2	100
CODICE ART.	415R
N° Pcs	12
Kg.	5,000

La capacità di carico è intesa per cerniere, correttamente posizionate e fissate, ben allineate, regolarmente e periodicamente revisionate e lubrificate, in relazione all'uso, al posizionamento e alle condizioni ambientali. Per ottenere una maggiore durata, sono da tenere in forte considerazione i seguenti fattori:
- La posizione delle 2 cerniere sull'asse verticale della porta (distanza e posizionamento rispetto al telaio e alla porta), e la distanza verticale tra le cerniere stesse.
-Il corretto fissaggio delle cerniere o saldatura.
- La corretta lubrificazione, pulizia e manutenzione delle cerniere evitando polvere, ruggine, etc..
Si suggerisce di seguire un normale programma di manutenzione e pulizia e, in caso di anomalie o deterioramento, è vivamente consigliata la sostituzione. Tutte le caratteristiche elencate e le capacità di carico sono riferite a prodotti correttamente installati da personale qualificato e sottoposti a regolare e periodica manutenzione e lubrificazione.

The carrying capacity is intended for hinges correctly positioned and fixed, in correct line and regularly and periodically maintained and lubricated, in relation to the use, the positioning and the ambiental conditions. In order to obtain a long durability of the hinges, these factors can affect very much the capacity of the hinges:
- The position of the hinges on the door (higher and lower)
- The correct screwing or welding of them.
- The regular lubrication, cleaning and maintenance of the hinges, avoiding rust, dust, etc..
We sugget normal scheduled inspection cleaning and mainteinence or eventually the substitution if damaged.
All the characteristics and the carrying capacities refer to a product correctly installed by qualified personnel and regularly inspected, mainteined and lubrificated.

www.ibfm.it

IBFM - Via LAVORATORI AUTOBIANCHI, LOTTO 1B - 20832 DESIO (MB) - ITALY - Tel.: +39 0362 627078 / 624502 - Fax: +39 0362 302692 - e-mail: ibfm@ibfm.it

Industria Briantea Ferramenta Minuterie

Cerniere a goccia giganti regolabili

Art. 415/RD

Paumelles type géant avec regulation
Heavy duty hinges with regulating pivot
Pernios gigante regulable

Dichiarazione di classificazione in conformità alla norma UNI EN 1935
Declaration of classification in accordance with the UNI EN 1935

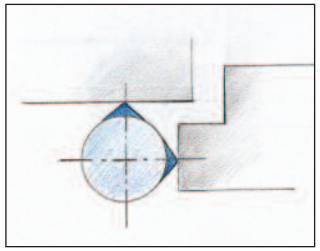

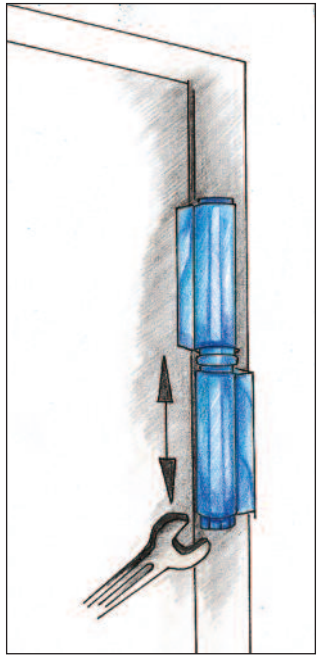

Art.	415/RD
Misure Dimensions	150
Grado/Grade UNI EN 1935	9

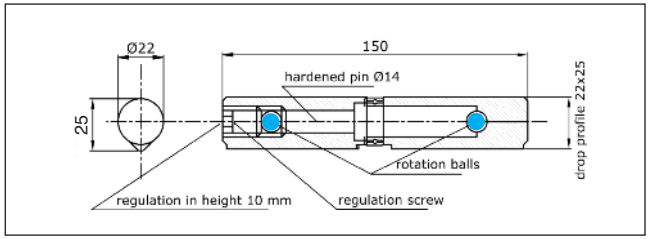

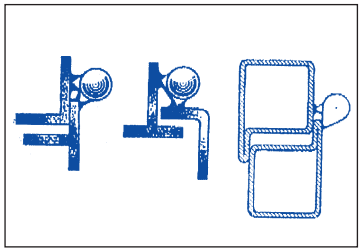

Art.	415/RD
CODICE ART.	415RD
l° Pcs	12
(g.	5,000

La capacità di carico è intesa per cerniere, correttamente posizionate e fissate, ben allineate, regolarmente e periodicamente revisionate e lubrificate, in relazione all'uso, al posizionamento e alle condizioni ambientali. Per ottenere una maggiore durata, sono da tenere in forte considerazione i seguenti fattori:
- La posizione delle 2 cerniere sull'asse verticale della porta (distanza e posizionamento rispetto al telaio e alla porta), e la distanza verticale tra le cerniere stesse.
-Il corretto fissaggio delle cerniere o saldatura.
- La corretta lubrificazione, pulizia e manutenzione delle cerniere evitando polvere, ruggine, etc..
Si suggerisce di seguire un normale programma di manutenzione e pulizia e, in caso di anomalie o deterioramento, è vivamente consigliata la sostituzione. Tutte le caratteristiche elencate e le capacità di carico sono riferite a prodotti correttamente installati da personale qualificato e sottoposti a regolare e periodica manutenzione e lubrificazione.

The carrying capacity is intended for hinges correctly positioned and fixed, in correct line and regularly and periodically maintained and lubricated, in relation to the use, the positioning and the ambiental conditions. In order to obtain a long durability of the hinges, these factors can affect very much the capacity of the hinges:
- The position of the hinges on the door (higher and lower)
- The correct screwing or welding of them.
- The regular lubrication, cleaning and maintenance of the hinges, avoiding rust, dust, etc..
We sugget normal scheduled inspection cleaning and mainteinence or eventually the substitution if damaged.
All the characteristics and the carrying capacities refer to a product correctly installed by qualified personnel and regularly inspected, mainteined and lubrificated.

www.ibfm.it

IBFM - Via LAVORATORI AUTOBIANCHI, LOTTO 1B - 20832 DESIO (MB) - ITALY - Tel.: +39 0362 627078 / 624502 - Fax: +39 0362 302692 - e-mail: ibfm@ibfm.it

Industria Briantea Ferramenta Minuterie

Cerniere a goccia giganti per porte blindate

Art. 415/A

Paumelles pour portes lourdes
Heavy duty drop profile hinges for heavy doors
Pernios perfil lagrima por puertas acorazadas

Dichiarazione di classificazione in conformità alla norma UNI EN 1935
Declaration of classification in accordance with the UNI EN 1935

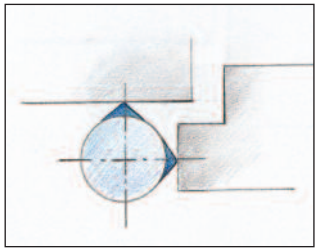

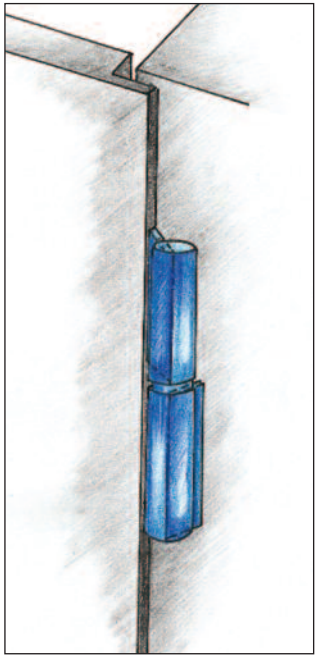

Art. 415/A
con perno in ferro e cuscinetto a sfere
pivot acier + roulement a billes
steel pin + ball bearing
pernio hierro + rodamiento de bolas

Art.	415/A	
Misure Dimensions	140	150
Grado/Grade UNI EN 1935	9	9

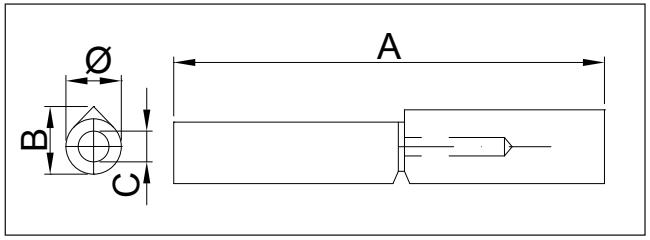

A mm	150	140
Ø mm	22	18
B mm	25	20
C mm	14	10
Capacity kgx2	100	100
CODICE ART.	415	415018140
N° Pcs	12	20
Kg.	5,500	5,000

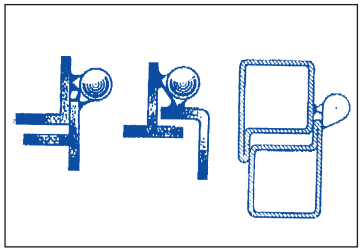

La capacità di carico è intesa per cerniere, correttamente posizionate e fissate, ben allineate, regolarmente e periodicamente revisionate e lubrificate, in relazione all'uso, al posizionamento e alle condizioni ambientali. Per ottenere una maggiore durata, sono da tenere in forte considerazione i seguenti fattori:
- La posizione delle 2 cerniere sull'asse verticale della porta (distanza e posizionamento rispetto al telaio e alla porta), e la distanza verticale tra le cerniere stesse.
-Il corretto fissaggio delle cerniere o saldatura.
- La corretta lubrificazione, pulizia e manutenzione delle cerniere evitando polvere, ruggine, etc..
Si suggerisce di seguire un normale programma di manutenzione e pulizia e, in caso di anomalie o deterioramento, è vivamente consigliata la sostituzione. Tutte le caratteristiche elencate e le capacità di carico sono riferite a prodotti correttamente installati da personale qualificato e sottoposti a regolare e periodica manutenzione e lubrificazione.

The carrying capacity is intended for hinges correctly positioned and fixed, in correct line and regularly and periodically maintained and lubricated, in relation to the use, the positioning and the ambiental conditions. In order to obtain a long durability of the hinges, these factors can affect very much the capacity of the hinges:
- The position of the hinges on the door (higher and lower)
- The correct screwing or welding of them.
- The regular lubrication, cleaning and maintenance of the hinges, avoiding rust, dust, etc..
We sugget normal scheduled inspection cleaning and mainteinence or eventually the substitution if damaged.
All the characteristics and the carrying capacities refer to a product correctly installed by qualified personnel and regularly inspected, mainteined and lubrificated.

www.ibfm.it

IBFM - Via LAVORATORI AUTOBIANCHI, LOTTO 1B - 20832 DESIO (MB) - ITALY - Tel.: +39 0362 627078 / 624502 - Fax: +39 0362 302692 - e-mail: ibfm@ibfm.it

Industria Briantea Ferramenta Minuterie

Cerniere a goccia giganti per porte blindate

Art. 415

Paumelles pour portes lourdes
Heavy duty drop profile hinges for heavy doors
Pernios perfil lagrima por puertas acorazadas

Dichiarazione di classificazione in conformità alla norma UNI EN 1935
Declaration of classification in accordance with the UNI EN 1935

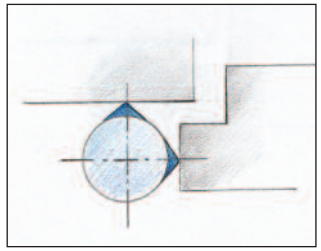

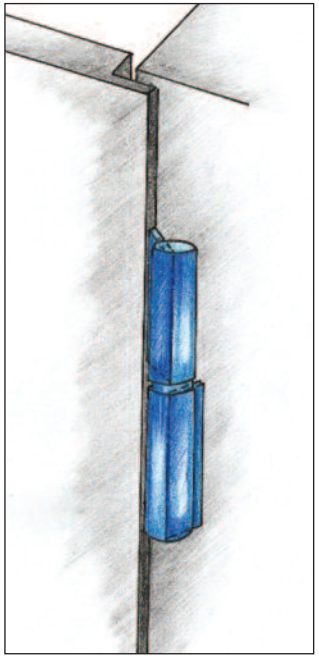

Art. 415
con perno in ottone e ranella in ottone
pivot laiton + bague laiton
brass pin + brass ring
Pernio + arandela laton

Art.	415	
Misure Dimensions	Ø22X150	Ø18X140
Grado/Grade UNI EN 1935	9	9

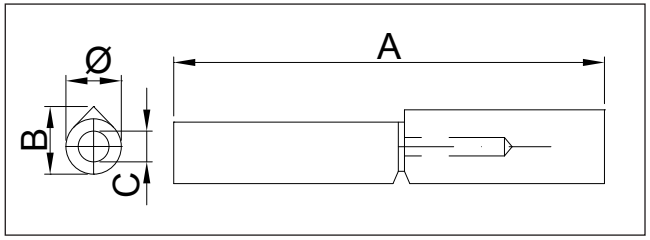

A mm	150	140
Ø mm	22	18
B mm	25	20
C mm	14	10
Capacity kgx2	100	100
COD. 414/A	415	415018140
N° Pcs	12	20
Kg.	5,500	5,000

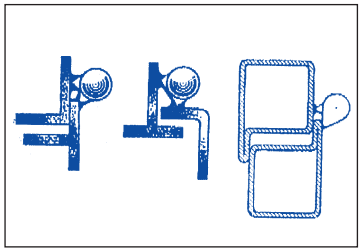

La capacità di carico è intesa per cerniere, correttamente posizionate e fissate, ben allineate, regolarmente e periodicamente revisionate e lubrificate, in relazione all'uso, al posizionamento e alle condizioni ambientali. Per ottenere una maggiore durata, sono da tenere in forte considerazione i seguenti fattori:
- La posizione delle 2 cerniere sull'asse verticale della porta (distanza e posizionamento rispetto al telaio e alla porta), e la distanza verticale tra le cerniere stesse.
-Il corretto fissaggio delle cerniere o saldatura.
- La corretta lubrificazione, pulizia e manutenzione delle cerniere evitando polvere, ruggine, etc..
Si suggerisce di seguire un normale programma di manutenzione e pulizia e, in caso di anomalie o deterioramento, è vivamente consigliata la sostituzione. Tutte le caratteristiche elencate e le capacità di carico sono riferite a prodotti correttamente installati da personale qualificato e sottoposti a regolare e periodica manutenzione e lubrificazione.

The carrying capacity is intended for hinges correctly positioned and fixed, in correct line and regularly and periodically maintained and lubricated, in relation to the use, the positioning and the ambiental conditions. In order to obtain a long durability of the hinges, these factors can affect very much the capacity of the hinges:
- The position of the hinges on the door (higher and lower)
- The correct screwing or welding of them.
- The regular lubrication, cleaning and maintenance of the hinges, avoiding rust, dust, etc..
We sugget normal scheduled inspection cleaning and mainteinence or eventually the substitution if damaged.
All the characteristics and the carrying capacities refer to a product correctly installed by qualified personnel and regularly inspected, mainteined and lubrificated.

www.ibfm.it

IBFM - Via LAVORATORI AUTOBIANCHI, LOTTO 1B - 20832 DESIO (MB) - ITALY - Tel.: +39 0362 627078 / 624502 - Fax: +39 0362 302692 - e-mail: ibfm@ibfm.it

Industria Briantea Ferramenta Minuterie

Cerniere a goccia giganti per porte blindate

Art. 415/OC

Paumelles pour portes lourdes
Heavy duty drop profile hinges for heavy doors
Pernios perfil lagrima por puertas acorazadas

Dichiarazione di classificazione in conformità alla norma UNI EN 1935
Declaration of classification in accordance with the UNI EN 1935

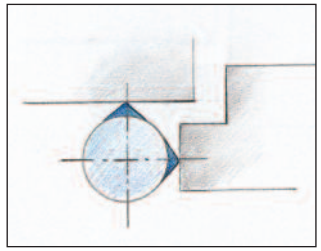

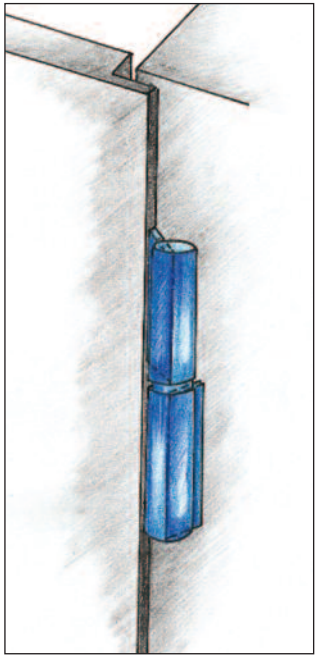

Art. 415/OC
con perno in ottone e cuscinetto a sfere
pivot laiton + roulement a billes
brass pin + ball bearing
Pernio laton+rodamiento de bolas

Art.	415/OC	
Misure Dimensions	Ø18X140	Ø22X150
Grado/Grade UNI EN 1935	9	9

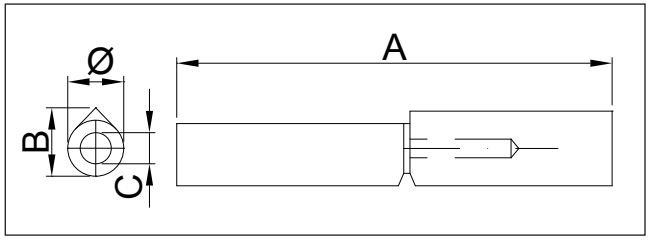

A mm	150	140
Ø mm	22	18
B mm	25	20
C mm	14	10
Capacity kgx2	100	100
CODICE ART.	415OC	4150181400C
N° Pcs	12	20
Kg.	5,500	5,000

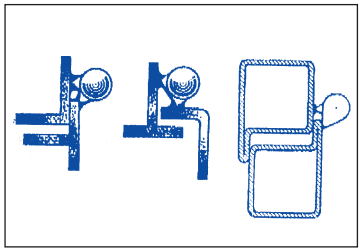

La capacità di carico è intesa per cerniere, correttamente posizionate e fissate, ben allineate, regolarmente e periodicamente revisionate e lubrificate, in relazione all'uso, al posizionamento e alle condizioni ambientali. Per ottenere una maggiore durata, sono da tenere in forte considerazione i seguenti fattori:
- La posizione delle 2 cerniere sull'asse verticale della porta (distanza e posizionamento rispetto al telaio e alla porta), e la distanza verticale tra le cerniere stesse.
-Il corretto fissaggio delle cerniere o saldatura.
- La corretta lubrificazione, pulizia e manutenzione delle cerniere evitando polvere, ruggine, etc..
Si suggerisce di seguire un normale programma di manutenzione e pulizia e, in caso di anomalie o deterioramento, è vivamente consigliata la sostituzione. Tutte le caratteristiche elencate e le capacità di carico sono riferite a prodotti correttamente installati da personale qualificato e sottoposti a regolare e periodica manutenzione e lubrificazione.

The carrying capacity is intended for hinges correctly positioned and fixed, in correct line and regularly and periodically maintained and lubricated, in relation to the use, the positioning and the ambiental conditions. In order to obtain a long durability of the hinges, these factors can affect very much the capacity of the hinges:
- The position of the hinges on the door (higher and lower)
- The correct screwing or welding of them.
- The regular lubrication, cleaning and maintenance of the hinges, avoiding rust, dust, etc..
We sugget normal scheduled inspection cleaning and mainteinence or eventually the substitution if damaged.
All the characteristics and the carrying capacities refer to a product correctly installed by qualified personnel and regularly inspected, mainteined and lubrificated.

www.ibfm.it

IBFM - Via LAVORATORI AUTOBIANCHI, LOTTO 1B - 20832 DESIO (MB) - ITALY - Tel.: +39 0362 627078 / 624502 - Fax: +39 0362 302692 - e-mail: ibfm@ibfm.it

Industria Briantea Ferramenta Minuterie

Cerniere a goccia giganti per porte blindate

Art. 415/FA - 415/FAZ

Paumelles pour portes lourdes
Heavy duty drop profile hinges for heavy doors
Pernios perfil lagrima por puertas acorazadas

Dichiarazione di classificazione in conformità alla norma UNI EN 1935
Declaration of classification in accordance with the UNI EN 1935

Art. 415/FA
con perno ferro zincato e cuscinetto a sfere
white galvanized steel pin and ball bearing - natural steel wings
pivot en acier et roulement à billes zingués - volets en acier naturel
pierno en hierro y rodamiento de bolas - alas en hierro natural

Art. 415/FAZ
con ali zincate, perno ferro zincato e cuscinetto a sfere
white galvanized steel pin,ball bearing and wings
pivot en acier, roulement à billes et volets zingues
pierno en hierro, rodamiento de bolas y alas cingados

Art.	415/FA - 415/FAZ
Misure Dimensions	150
Grado/Grade UNI EN 1935	9

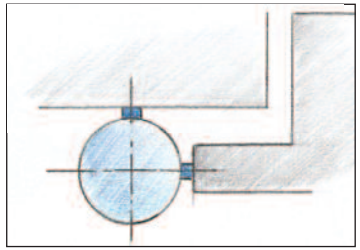

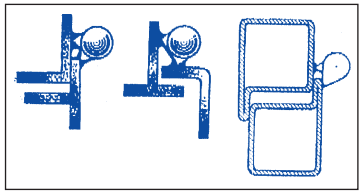

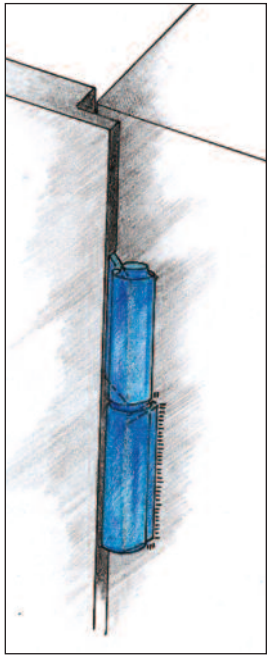

A mm	150
Ø mm	20
B mm	25
C mm	12
Capacity kgx2	100
COD. 415/FA	415FA
COD. 415/FAZ	415FAZ
N° Pcs	12
Kg.	4,500

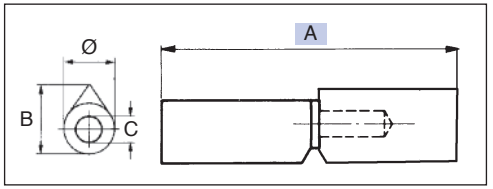

La capacità di carico è intesa per cerniere, correttamente posizionate e fissate, ben allineate, regolarmente e periodicamente revisionate e lubrificate, in relazione all'uso, al posizionamento e alle condizioni ambientali. Per ottenere una maggiore durata, sono da tenere in forte considerazione i seguenti fattori:
- La posizione delle 2 cerniere sull'asse verticale della porta (distanza e posizionamento rispetto al telaio e alla porta), e la distanza verticale tra le cerniere stesse.
-Il corretto fissaggio delle cerniere o saldatura.
- La corretta lubrificazione, pulizia e manutenzione delle cerniere evitando polvere, ruggine, etc..
Si suggerisce di seguire un normale programma di manutenzione e pulizia e, in caso di anomalie o deterioramento, è vivamente consigliata la sostituzione. Tutte le caratteristiche elencate e le capacità di carico sono riferite a prodotti correttamente installati da personale qualificato e sottoposti a regolare e periodica manutenzione e lubrificazione.

The carrying capacity is intended for hinges correctly positioned and fixed, in correct line and regularly and periodically maintained and lubricated, in relation to the use, the positioning and the ambiental conditions. In order to obtain a long durability of the hinges, these factors can affect very much the capacity of the hinges:
- The position of the hinges on the door (higher and lower)
- The correct screwing or welding of them.
- The regular lubrication, cleaning and maintenance of the hinges, avoiding rust, dust, etc..
We sugget normal scheduled inspection cleaning and mainteinence or eventually the substitution if damaged.
All the characteristics and the carrying capacities refer to a product correctly installed by qualified personnel and regularly inspected, mainteined and lubrificated.

www.ibfm.it

IBFM - Via LAVORATORI AUTOBIANCHI, LOTTO 1B - 20832 DESIO (MB) - ITALY - Tel.: +39 0362 627078 / 624502 - Fax: +39 0362 302692 - e-mail: ibfm@ibfm.it

Industria Briantea Ferramenta Minuterie

Cerniere per porte blindate regolabili

Art. 417/R

Charnières pour portes blindées reglables
Hinges for security doors with regulation
Pernio de pala regulable por puertas acorazadas

Dichiarazione di classificazione in conformità alla norma
Declaration of classification in accordance with the **UNI EN 1935**

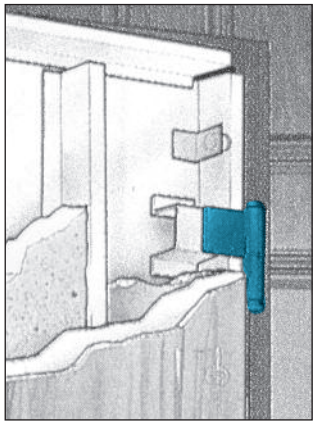

Art. 417/R
in acciaio lucido
acier naturel
natural steel
hierro natural

Art.	417/R
Misure Dimensions	150
Grado/Grade UNI EN 1935	**10**

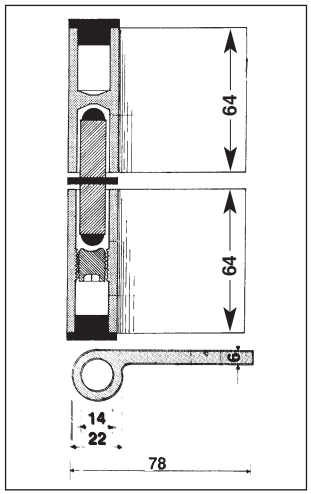

La capacità di carico è intesa per cerniere, correttamente posizionate e fissate, ben allineate, regolarmente e periodicamente revisionate e lubrificate, in relazione all'uso, al posizionamento e alle condizioni ambientali. Per ottenere una maggiore durata, sono da tenere in forte considerazione i seguenti fattori:
- La posizione delle 2 cerniere sull'asse verticale della porta (distanza e posizionamento rispetto al telaio e alla porta), e la distanza verticale tra le cerniere stesse.
-Il corretto fissaggio delle cerniere o saldatura.
- La corretta lubrificazione, pulizia e manutenzione delle cerniere evitando polvere, ruggine, etc..
Si suggerisce di seguire un normale programma di manutenzione e pulizia e, in caso di anomalie o deterioramento, è vivamente consigliata la sostituzione. Tutte le caratteristiche elencate e le capacità di carico sono riferite a prodotti correttamente installati da personale qualificato e sottoposti a regolare e periodica manutenzione e lubrificazione.

The carrying capacity is intended for hinges correctly positioned and fixed, in correct line and regularly and periodically maintained and lubricated, in relation to the use, the positioning and the ambiental conditions. In order to obtain a long durability of the hinges, these factors can affect very much the capacity of the hinges:
- The position of the hinges on the door (higher and lower)
- The correct screwing or welding of them.
- The regular lubrication, cleaning and maintenance of the hinges, avoiding rust, dust, etc..
We sugget normal scheduled inspection cleaning and mainteinence or eventually the substitution if damaged.
All the characteristics and the carrying capacities refer to a product correctly installed by qualified personnel and regularly inspected, mainteined and lubrificated.

Art.	417/R
Capacity kgx2	150
CODICE ART.	417R
Pcs	1
kg.	0,900

Destre o sinistre
Droites ou gauches
Right or left
man derecha o izquierda

www.ibfm.it

IBFM - Via LAVORATORI AUTOBIANCHI, LOTTO 1B - 20832 DESIO (MB) - ITALY - Tel.: +39 0362 627078 / 624502 - Fax: +39 0362 302692 - e-mail: ibfm@ibfm.it

Industria Briantea Ferramenta Minuterie

Cerniera invisibile regolabile 3D per profili in ferro

Art. 752 - 753 - 752/i - 753/i

Charniere invisible reglable 3D pour profils en acier
invisible hinge with 3D regulations for steel profile
Bisagra invisible con regulacion 3D por perfiles en hierro

Art. 752

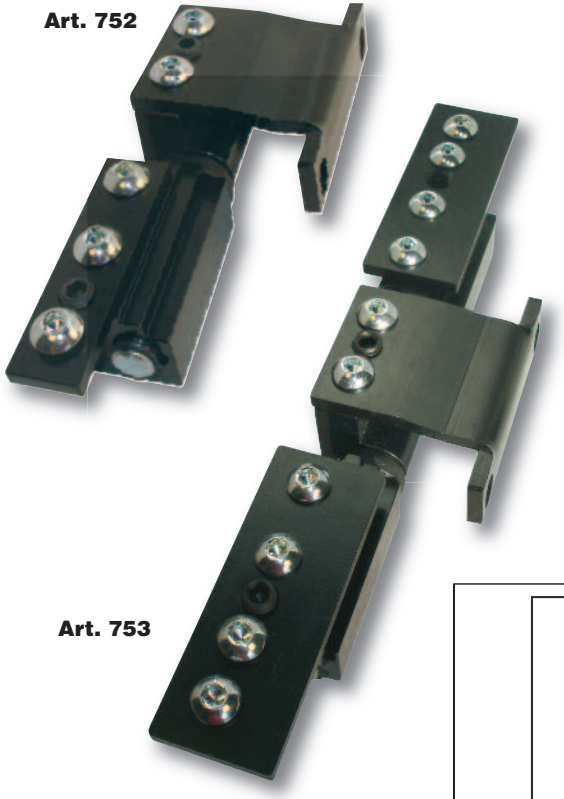

Art. 753

Dichiarazione di classificazione in conformità alla norma UNI EN 1935
Declaration of classification in accordance with the UNI EN 1935

Art. 752
a due ali - acciaio verniciato nero
2 volets - en acier verni noir
2 wings - steel lackered black
2 piezas - hierro pintado negro

Art. 753
a tre ali acciaio verniciato nero
3 volets en acier verni noir
3 wings steel lackered black
3 piezas hierro pintado negro

Art. 752/i
Art. 753/i
INOX

Art.	752 - 752/i	753 - 753/i
Misure Dimensions	2 ALI	3 ALI
Grado/Grade UNI EN 1935	12	13

completa di viti
avec vis
with screws
completa con tornillos

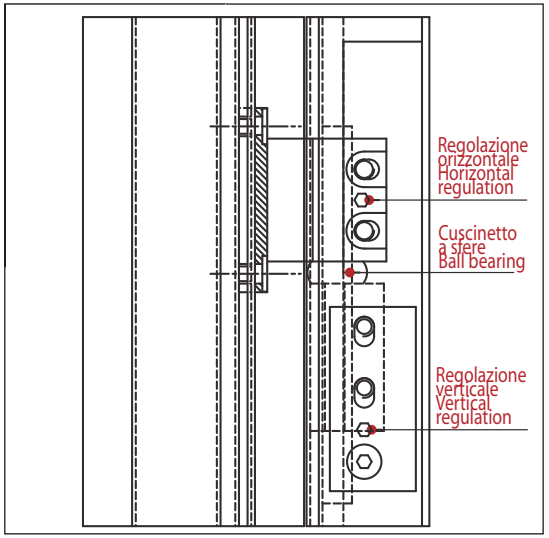

Art.	752	752/i	753	753/i
PORTATA FORCE WEIGHT FUERZA kgx2	200	200	230	230
CODICE ART.	752	752I	753	753I
I° Pcs	2	2	2	2
(g.	1,750	1,750	1,750	1,750

La capacità di carico è intesa per cerniere, correttamente posizionate e fissate, ben allineate, regolarmente e periodicamente revisionate e lubrificate, in relazione all'uso, al posizionamento e alle condizioni ambientali. Per ottenere una maggiore durata, sono da tenere in forte considerazione i seguenti fattori:
- La posizione delle 2 cerniere sull'asse verticale della porta (distanza e posizionamento rispetto al telaio e alla porta), e la distanza verticale tra le cerniere stesse.
-Il corretto fissaggio delle cerniere o saldatura.
- La corretta lubrificazione, pulizia e manutenzione delle cerniere evitando polvere, ruggine, etc..
Si suggerisce di seguire un normale programma di manutenzione e pulizia e, in caso di anomalie o deterioramento, è vivamente consigliata la sostituzione. Tutte le caratteristiche elencate e le capacità di carico sono riferite a prodotti correttamente installati da personale qualificato e sottoposti a regolare e periodica manutenzione e lubrificazione.

The carrying capacity is intended for hinges correctly positioned and fixed, in correct line and regularly and periodically maintained and lubricated, in relation to the use, the positioning and the ambiental conditions. In order to obtain a long durability of the hinges, these factors can affect very much the capacity of the hinges:
- The position of the hinges on the door (higher and lower)
- The correct screwing or welding of them.
- The regular lubrication, cleaning and maintenance of the hinges, avoiding rust, dust, etc..
We sugget normal scheduled inspection cleaning and mainteinence or eventually the substitution if damaged.
All the characteristics and the carrying capacities refer to a product correctly installed by qualified personnel and regularly inspected, mainteined and lubrificated.

www.ibfm.it

IBFM - Via LAVORATORI AUTOBIANCHI, LOTTO 1B - 20832 DESIO (MB) - ITALY - Tel.: +39 0362 627078 / 624502 - Fax: +39 0362 302692 - e-mail: ibfm@ibfm.it

Industria Briantea Ferramenta Minuterie

Cerniera invisibile regolabile 3D per profili in ferro

Art. 752 - 753 - 752/i - 753/i

Charniere invisible reglable 3D pour profils en acier
invisible hinge with 3D regulations for steel profile
Bisagra invisible con regulacion 3D por perfiles en hierro

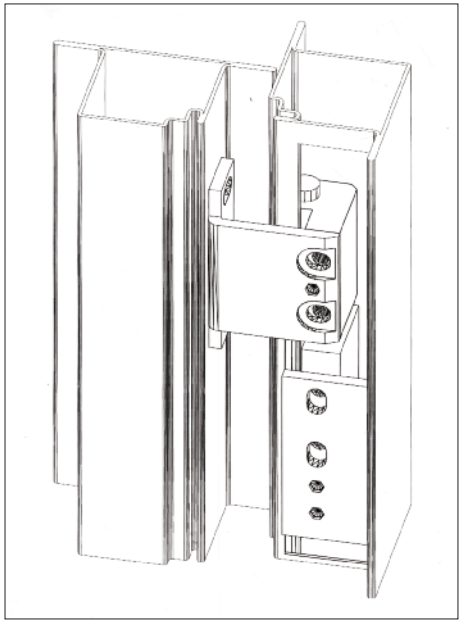

Dichiarazione di classificazione in conformità alla norma
Declaration of classification in accordance with the **UNI EN 1935**

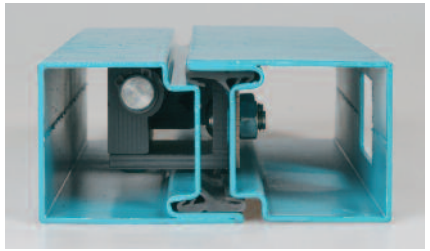

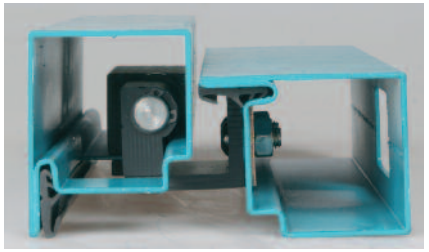

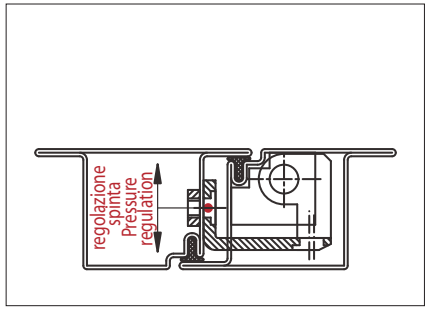

Chiusa - Fermé
Closed - Cerradas

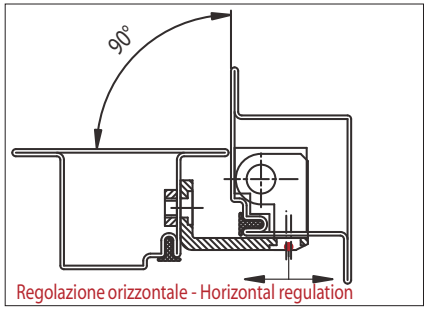

Aperto - Ouvert
Open - Abiertas

www.ibfm.it

IBFM - Via LAVORATORI AUTOBIANCHI, LOTTO 1B - 20832 DESIO (MB) - ITALY - Tel.: +39 0362 627078 / 624502 - Fax: +39 0362 302692 - e-mail: ibfm@ibfm.it

Industria Briantea Ferramenta Minuterie

Cerniere per porte pesanti e tagliafuoco con cuscinetto

Art. 442 - 443 - 443/M - 942 - 943

Charniere pour portes lourdes et coupe feu avec roulement a billes
Special hinge for heavy doors and fire doors with ball bearning
Pernios para puertas corta fuego con rodamiento de bolas

Art. 442

Art. 443

CE UNI EN 1935/2004

FEUERHEMMEND

Dichiarazione di classificazione in conformità alla norma UNI EN 1935
Declaration of classification in accordance with the UNI EN 1935

Art. 442
a due ali (portata 2 cerniere kg.80)
2 volets (force 2 charnieres kg.80)
2 wings (max door weight kg.80)
2 piezas (fuerza 2 pernios Kg. 80)

Art. 443
a tre ali (portata 2 cerniere kg.150)
3 volets (force 2 charnieres kg.150)
3 wings (max door weight kg.150)
3 piezas (fuerza 2 pernios Kg. 150)

Art. 443/M
a 3 ali con molla di chiusura
3 volets avec ressort pour ferméture
3 wings with self closing spring
3 piezas con muelles

Art. 942
Art. 943
INOX

Art.	442 - 942	443 - 443/M - 943
Misure Dimensions	2 ALI	3 ALI
Grado/Grade UNI EN 1935	10	14

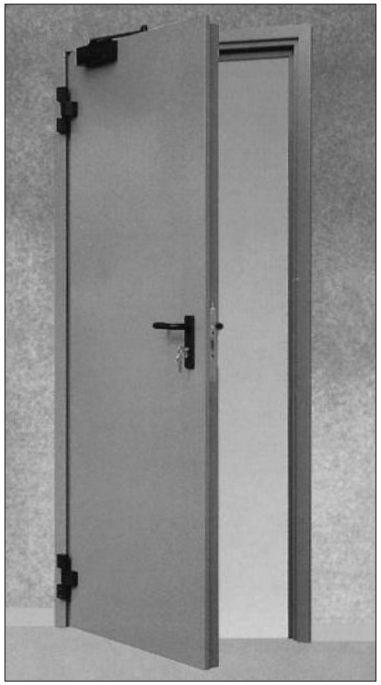

La capacità di carico è intesa per cerniere, correttamente posizionate e fissate, ben allineate, regolarmente e periodicamente revisionate e lubrificate, in relazione all'uso, al posizionamento e alle condizioni ambientali. Per ottenere una maggiore durata, sono da tenere in forte considerazione i seguenti fattori:
- La posizione delle 2 cerniere sull'asse verticale della porta (distanza e posizionamento rispetto al telaio e alla porta), e la distanza verticale tra le cerniere stesse.
-Il corretto fissaggio delle cerniere o saldatura.
- La corretta lubrificazione, pulizia e manutenzione delle cerniere evitando polvere, ruggine, etc..
Si suggerisce di seguire un normale programma di manutenzione e pulizia e, in caso di anomalie o deterioramento, è vivamente consigliata la sostituzione. Tutte le caratteristiche elencate e le capacità di carico sono riferite a prodotti correttamente installati da personale qualificato e sottoposti a regolare e periodica manutenzione e lubrificazione.

The carrying capacity is intended for hinges correctly positioned and fixed, in correct line and regularly and periodically maintained and lubricated, in relation to the use, the positioning and the ambiental conditions. In order to obtain a long durability of the hinges, these factors can affect very much the capacity of the hinges:
- The position of the hinges on the door (higher and lower)
- The correct screwing or welding of them.
- The regular lubrication, cleaning and maintenance of the hinges, avoiding rust, dust, etc..
We sugget normal scheduled inspection cleaning and mainteinence or eventually the substitution if damaged.
All the characteristics and the carrying capacities refer to a product correctly installed by qualified personnel and regularly inspected, mainteined and lubrificated.

Art.	442	443	443/M	942	943
CODICE ART.	442	443	443M	942	943
N° Pcs	2	2	2	2	2
Kg.	1,700	2,100	2,000	1,700	2,100

www.ibfm.it

IBFM - Via LAVORATORI AUTOBIANCHI, LOTTO 1B - 20832 DESIO (MB) - ITALY - Tel.: +39 0362 627078 / 624502 - Fax: +39 0362 302692 - e-mail: ibfm@ibfm.it

Industria Briantea Ferramenta Minuterie

Cerniere per porte pesanti e tagliafuoco con cuscinetto

Art. 442 - 443 - 443/M - 942 - 943

Charniere pour portes lourdes et coupe feu avec roulement a billes
Special hinge for heavy doors and fire doors with ball bearning
Pernios para puertas corta fuego con rodamiento de bolas

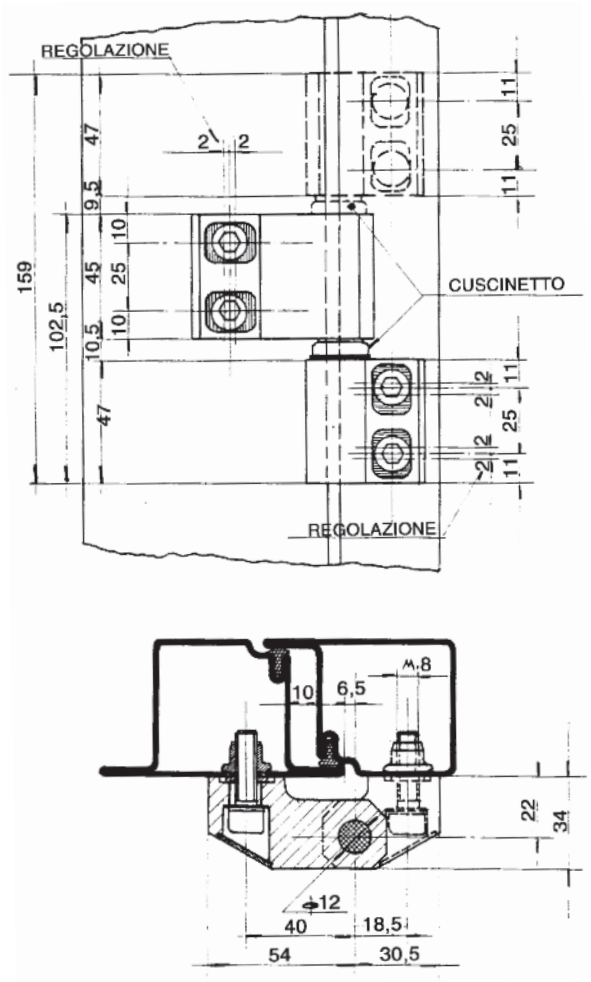

Dichiarazione di classificazione in conformità alla norma UNI EN 1935
Declaration of classification in accordance with the UNI EN 1935

UNI EN 1935/2004

Art. 942 in inox

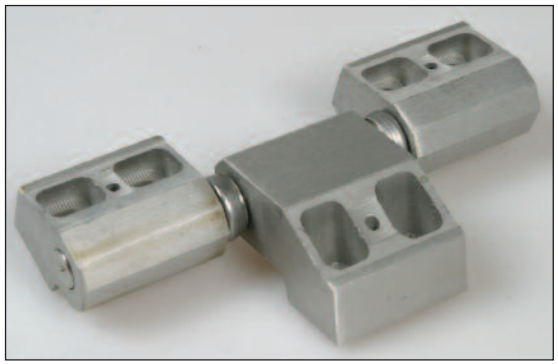

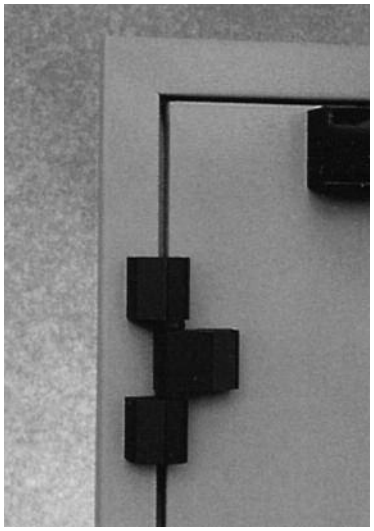
Art. 443

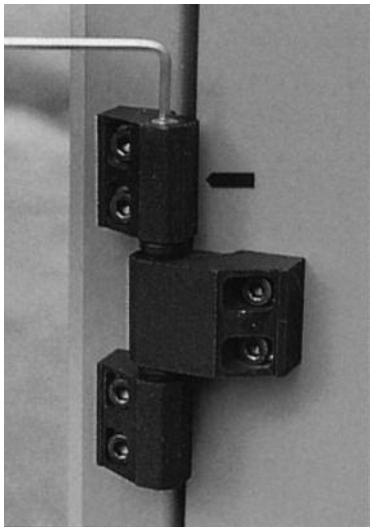
Art. 443/M

www.ibfm.it

IBFM - Via LAVORATORI AUTOBIANCHI, LOTTO 1B - 20832 DESIO (MB) - ITALY - Tel.: +39 0362 627078 / 624502 - Fax: +39 0362 302692 - e-mail: ibfm@ibfm.it

Industria Briantea Ferramenta Minuterie

Cerniere per porte pesanti e tagliafuoco tipo rotondo

Art. 543 - 543/M

Charniere pour portes lourdes et coupe feu model rond
Special hinge for heavy doors and fire doors round model
Pernios para puertas corta fuego

CE UNI EN 1935/2004

FEUERHEMMEND

Dichiarazione di classificazione in conformità alla norma UNI EN 1935
Declaration of classification in accordance with the UNI EN 1935

Art. 543
a 3 ali (portata 2 cerniere Kg. 160)
3 volets (force 2 charnieres Kg. 160)
3 wings (max door weight Kg. 160)
3 piezas (fuerza 2 pernios Kg. 160)

Art. 543/M
a 3 ali con molla di chiusura
3 volets avec ressort pour ferméture
3 wings with self closing spring
3 piezas con muelles

Art.	543 - 543/M
Grado/Grade UNI EN 1935	13

Art.	543	543/M
PORTATA FORCE WEIGHT FUERZA kgx2	160	160
CODICE ART.	543	543M
N° Pcs	2	2
Kg.	2,060	2,100

La capacità di carico è intesa per cerniere, correttamente posizionate e fissate, ben allineate, regolarmente e periodicamente revisionate e lubrificate, in relazione all'uso, al posizionamento e alle condizioni ambientali. Per ottenere una maggiore durata, sono da tenere in forte considerazione i seguenti fattori:
- La posizione delle 2 cerniere sull'asse verticale della porta (distanza e posizionamento rispetto al telaio e alla porta), e la distanza verticale tra le cerniere stesse.
-Il corretto fissaggio delle cerniere o saldatura.
- La corretta lubrificazione, pulizia e manutenzione delle cerniere evitando polvere, ruggine, etc..
Si suggerisce di seguire un normale programma di manutenzione e pulizia e, in caso di anomalie o deterioramento, è vivamente consigliata la sostituzione. Tutte le caratteristiche elencate e le capacità di carico sono riferite a prodotti correttamente installati da personale qualificato e sottoposti a regolare e periodica manutenzione e lubrificazione.

The carrying capacity is intended for hinges correctly positioned and fixed, in correct line and regularly and periodically maintained and lubricated, in relation to the use, the positioning and the ambiental conditions. In order to obtain a long durability of the hinges, these factors can affect very much the capacity of the hinges:
- The position of the hinges on the door (higher and lower)
- The correct screwing or welding of them.
- The regular lubrication, cleaning and maintenance of the hinges, avoiding rust, dust, etc..
We sugget normal scheduled inspection cleaning and mainteinence or eventually the substitution if damaged.
All the characteristics and the carrying capacities refer to a product correctly installed by qualified personnel and regularly inspected, mainteined and lubrificated.

www.ibfm.it

IBFM - Via LAVORATORI AUTOBIANCHI, LOTTO 1B - 20832 DESIO (MB) - ITALY - Tel.: +39 0362 627078 / 624502 - Fax: +39 0362 302692 - e-mail: ibfm@ibfm.it

Industria Briantea Ferramenta Minuterie

Cerniere per porte pesanti e tagliafuoco tipo rotondo

Art. 543 - 543/M

UNI EN 1935/2004

Charniere pour portes lourdes et coupe feu model rond
Special hinge for heavy doors and fire doors round model
Pernios para puertas corta fuego

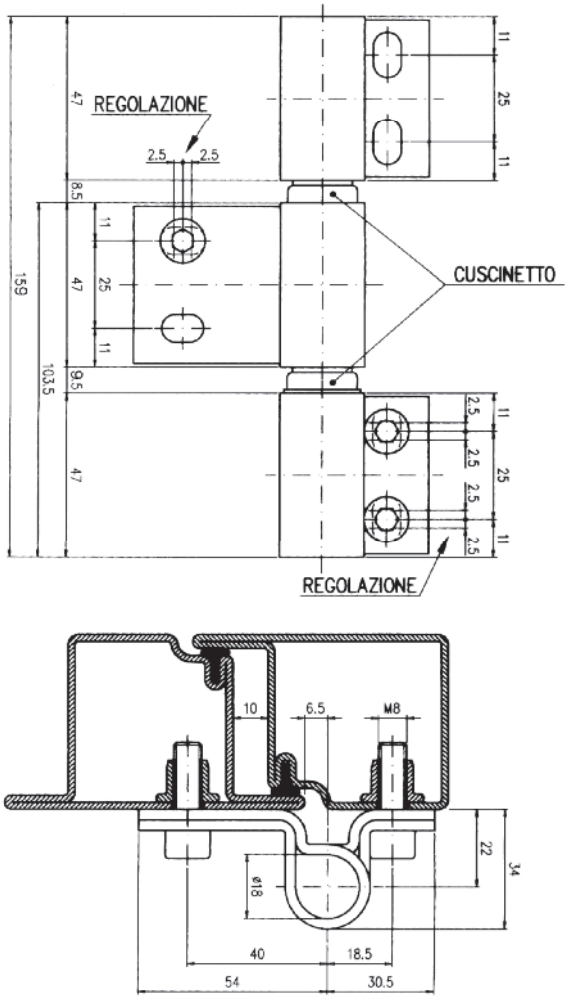

Dichiarazione di classificazione in conformità alla norma UNI EN 1935
Declaration of classification in accordance with the UNI EN 1935

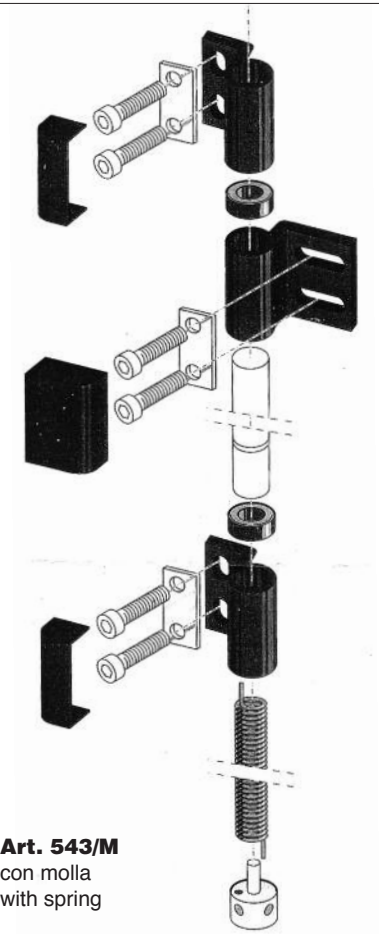

Art. 543/M
con molla
with spring

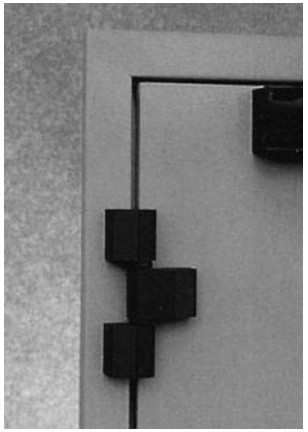

Art. 543

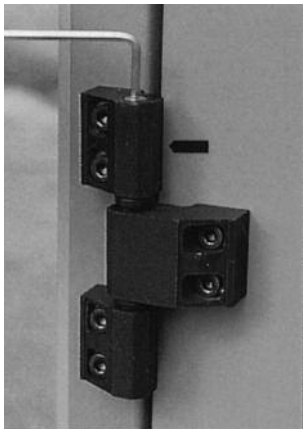

Art. 543/M

Art. 543
senza molla
without spring

www.ibfm.it

IBFM - Via LAVORATORI AUTOBIANCHI, LOTTO 1B - 20832 DESIO (MB) - ITALY - Tel.: +39 0362 627078 / 624502 - Fax: +39 0362 302692 - e-mail: ibfm@ibfm.it

Industria Briantea Ferramenta Minuterie

Cerniere per porte pesanti e tagliafuoco con coperchio avvitato

Art. 742 - 743 - 743/M - 743/i

Charniere pour portes lourdes et coupe feu
Special hinge for heavy doors and fire doors
Pernios para puertas corta fuego

Art. 742

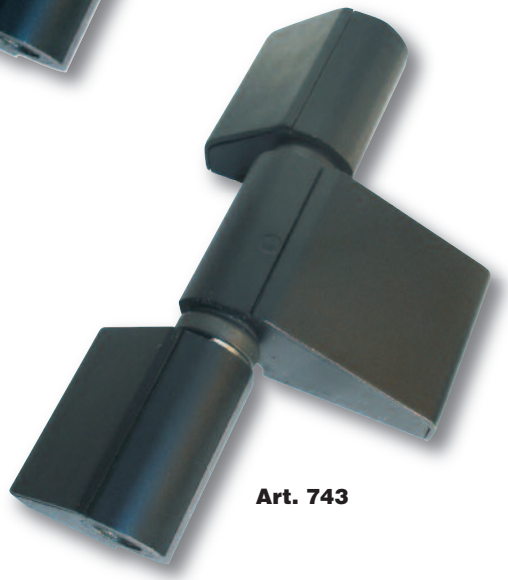

Art. 743

Dichiarazione di classificazione in conformità alla norma UNI EN 1935
Declaration of classification in accordance with the UNI EN 1935

Art. 742
a due ali (portata 2 cerniere kg.80)
2 volets (force 2 charnieres kg.80)
2 wings (max door weight kg.80)
2 piezas (fuerza 2 pernios Kg. 80)

Art. 743
a tre ali (portata 2 cerniere kg.150)
3 volets (force 2 charnieres kg.150)
3 wings (max door weight kg.150)
3 piezas (fuerza 2 pernios Kg.150)

Art. 743/M
a 3 ali con molla di chiusura
3 volets avec ressort pour ferméture
3 wings with self closing spring
3 piezas con muelles

Art. 743/i
a 3 ali INOX
3 volets INOX
3 wings INOX
3 piezas INOX

Art.	742	743 - 743/M - 743/i
Misure Dimensions	2 ALI	3 ALI
Grado/Grade UNI EN 1935	10	14

Art.	742	743	743/i	743/M
PORTATA FORCE WEIGHT FUERZA kgx2	80	150	150	150
CODICE ART.	742	743	743i	743M
N° Pcs	2	2	2	2
Kg.	1,700	2,100	2,100	2,100

La capacità di carico è intesa per cerniere, correttamente posizionate e fissate, ben allineate, regolarmente e periodicamente revisionate e lubrificate, in relazione all'uso, al posizionamento e alle condizioni ambientali. Per ottenere una maggiore durata, sono da tenere in forte considerazione i seguenti fattori:
- La posizione delle 2 cerniere sull'asse verticale della porta (distanza e posizionamento rispetto al telaio e alla porta), e la distanza verticale tra le cerniere stesse.
-Il corretto fissaggio delle cerniere o saldatura.
- La corretta lubrificazione, pulizia e manutenzione delle cerniere evitando polvere, ruggine, etc..

Si suggerisce di seguire un normale programma di manutenzione e pulizia e, in caso di anomalie o deterioramento, è vivamente consigliata la sostituzione. Tutte le caratteristiche elencate e le capacità di carico sono riferite a prodotti correttamente installati da personale qualificato e sottoposti a regolare e periodica manutenzione e lubrificazione.

The carrying capacity is intended for hinges correctly positioned and fixed, in correct line and regularly and periodically maintained and lubricated, in relation to the use, the positioning and the ambiental conditions. In order to obtain a long durability of the hinges, these factors can affect very much the capacity of the hinges:
- The position of the hinges on the door (higher and lower)
- The correct screwing or welding of them.
- The regular lubrication, cleaning and maintenance of the hinges, avoiding rust, dust, etc..
We sugget normal scheduled inspection cleaning and mainteinence or eventually the substitution if damaged. All the characteristics and the carrying capacities refer to a product correctly installed by qualified personnel and regularly inspected, mainteined and lubrificated.

www.ibfm.it

IBFM - Via LAVORATORI AUTOBIANCHI, LOTTO 1B - 20832 DESIO (MB) - ITALY - Tel.: +39 0362 627078 / 624502 - Fax: +39 0362 302692 - e-mail: ibfm@ibfm.it

Industria Briantea Ferramenta Minuterie

Cerniere per porte pesanti e tagliafuoco con coperchio avvitato

Art. 742 - 743 - 743/M - 743/i

Charniere pour portes lourdes et coupe feu
Special hinge for heavy doors and fire doors
Pernios para puertas corta fuego

Dichiarazione di classificazione in conformità alla norma
Declaration of classification in accordance with the **UNI EN 1935**

CE UNI EN 1935/2004

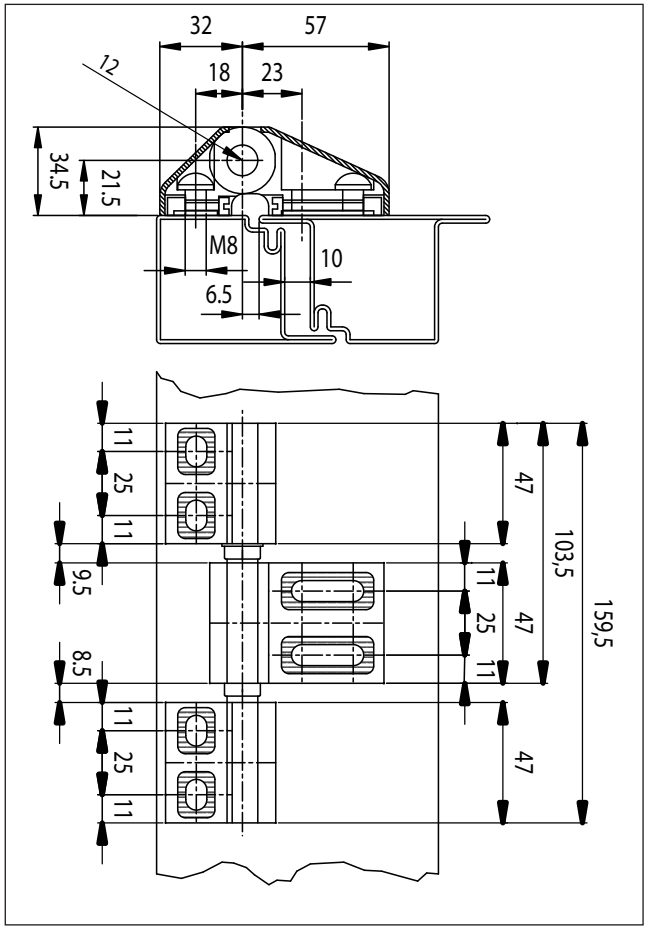

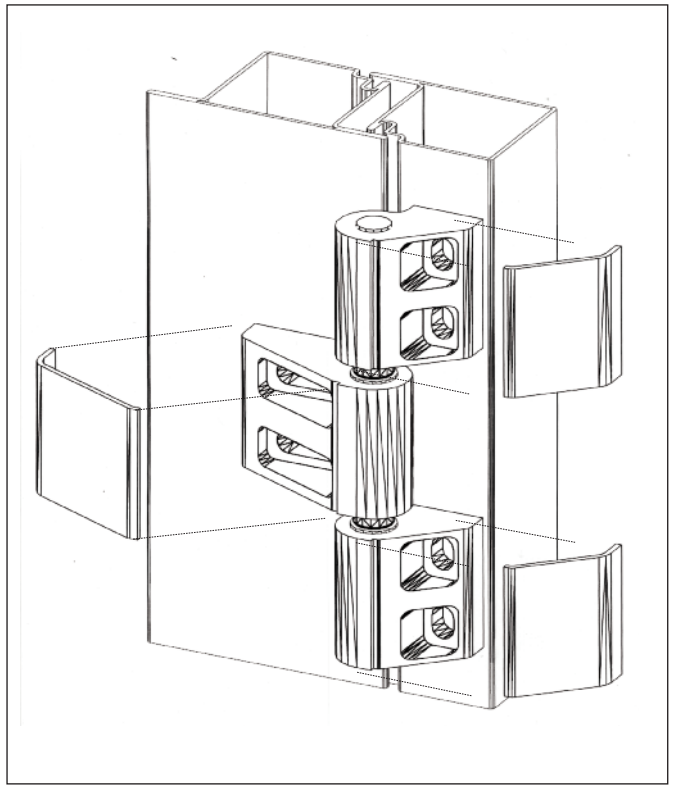

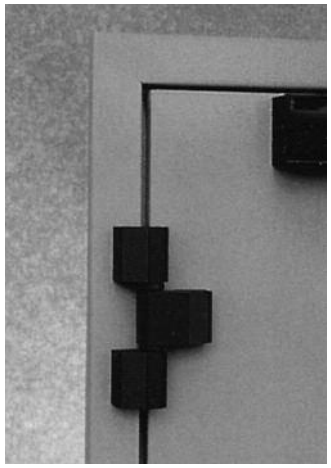

Art. 743

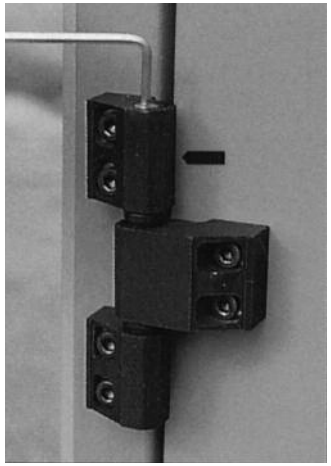

Art. 743/M

www.ibfm.it

IBFM - Via LAVORATORI AUTOBIANCHI, LOTTO 1B - 20832 DESIO (MB) - ITALY - Tel.: +39 0362 627078 / 624502 - Fax: +39 0362 302692 - e-mail: ibfm@ibfm.it

Industria Briantea Ferramenta Minuterie

Cerniera tipo fiches da saldare ala media

Paumelles a souder pivot fixe
Hinges to weld fixed pin
Pernios a soldar 2 piezas

Art. 495

Dichiarazione di classificazione in conformità alla norma UNI EN 1935
Declaration of classification in accordance with the UNI EN 1935

Art. 495
In acciaio naturale
Acier naturel
Naturel steel finish
hierro natural

Art.	495					
Misure Dimensions	60	80	100	120	140	160
Grado/Grade UNI EN 1935	3	3	3	6	6	9

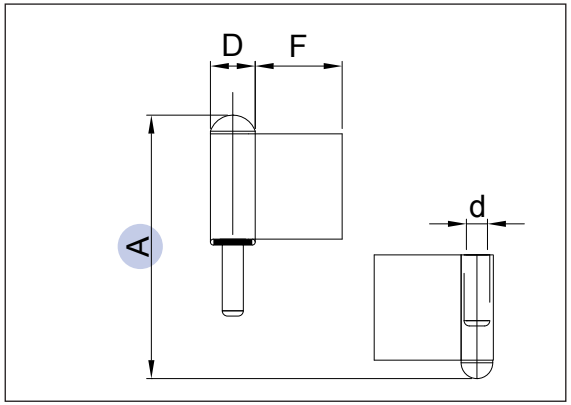

A mm	60	80	100	120	140	160
F mm	18	18	33	33	36	36
D mm	14	14	17	17	20	20
d mm	8,2	8,2	10,2	10,2	12,2	12,2
Capacity kgx2	20	40	50	60	60	80
CODICE ART.	495060	495080	495100	495120	495140	495160
N° Pcs	20	20	10	10	10	10
Kg.	2,190	2,840	2,600	3,000	4,600	5,500

La capacità di carico è intesa per cerniere, correttamente posizionate e fissate, ben allineate, regolarmente e periodicamente revisionate e lubrificate, in relazione all'uso, al posizionamento e alle condizioni ambientali. Per ottenere una maggiore durata, sono da tenere in forte considerazione i seguenti fattori:
- La posizione delle 2 cerniere sull'asse verticale della porta (distanza e posizionamento rispetto al telaio e alla porta), e la distanza verticale tra le cerniere stesse.
-Il corretto fissaggio delle cerniere o saldatura.
- La corretta lubrificazione, pulizia e manutenzione delle cerniere evitando polvere, ruggine, etc..
Si suggerisce di seguire un normale programma di manutenzione e pulizia e, in caso di anomalie o deterioramento, è vivamente consigliata la sostituzione. Tutte le caratteristiche elencate e le capacità di carico sono riferite a prodotti correttamente installati da personale qualificato e sottoposti a regolare e periodica manutenzione e lubrificazione.

The carrying capacity is intended for hinges correctly positioned and fixed, in correct line and regularly and periodically maintained and lubricated, in relation to the use, the positioning and the ambiental conditions. In order to obtain a long durability of the hinges, these factors can affect very much the capacity of the hinges:
- The position of the hinges on the door (higher and lower)
- The correct screwing or welding of them.
- The regular lubrication, cleaning and maintenance of the hinges, avoiding rust, dust, etc..
We sugget normal scheduled inspection cleaning and mainteinence or eventually the substitution if damaged.
All the characteristics and the carrying capacities refer to a product correctly installed by qualified personnel and regularly inspected, mainteined and lubrificated.

www.ibfm.it

IBFM - Via LAVORATORI AUTOBIANCHI, LOTTO 1B - 20832 DESIO (MB) - ITALY - Tel.: +39 0362 627078 / 624502 - Fax: +39 0362 302692 - e-mail: ibfm@ibfm.it

Industria Briantea Ferramenta Minuterie

Cerniera tipo fiches da saldare 3 ali perno sfilabile

Art. 496

Paumelles à souder 3 volet - pivot sortant
Hinges to weld 3 wings - removable pin
Pernios a soldar 3 piezas eje deslizante

Dichiarazione di classificazione in conformità alla norma UNI EN 1935
Declaration of classification in accordance with the UNI EN 1935

Art. 496
In acciaio naturale
Acier naturel
Naturel steel finish
hierro natural

Art.	496		
Misure Dimensions	140	170	200
Grado/Grade UNI EN 1935	6	9	10

A mm	140	170	200
E mm	95	110	115
ØD mm	18	20	22
B mm	70	80	100
C mm	56	65	69
Capacity kgx2	100	120	140
CODICE ART.	496140	496170	496200
N° Pcs	10	10	10
Kg.	4,000	6,400	7,500

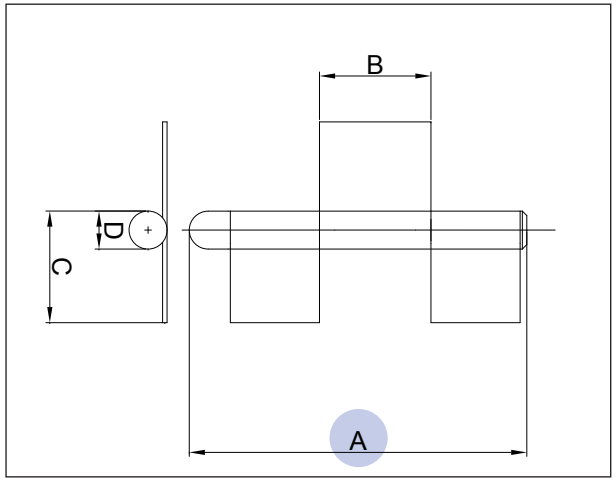

La capacità di carico è intesa per cerniere, correttamente posizionate e fissate, ben allineate, regolarmente e periodicamente revisionate e lubrificate, in relazione all'uso, al posizionamento e alle condizioni ambientali. Per ottenere una maggiore durata, sono da tenere in forte considerazione i seguenti fattori:
- La posizione delle 2 cerniere sull'asse verticale della porta (distanza e posizionamento rispetto al telaio e alla porta), e la distanza verticale tra le cerniere stesse.
-Il corretto fissaggio delle cerniere o saldatura.
- La corretta lubrificazione, pulizia e manutenzione delle cerniere evitando polvere, ruggine, etc..
Si suggerisce di seguire un normale programma di manutenzione e pulizia e, in caso di anomalie o deterioramento, è vivamente consigliata la sostituzione. Tutte le caratteristiche elencate e le capacità di carico sono riferite a prodotti correttamente installati da personale qualificato e sottoposti a regolare e periodica manutenzione e lubrificazione.

The carrying capacity is intended for hinges correctly positioned and fixed, in correct line and regularly and periodically maintained and lubricated, in relation to the use, the positioning and the ambiental conditions. In order to obtain a long durability of the hinges, these factors can affect very much the capacity of the hinges:
- The position of the hinges on the door (higher and lower)
- The correct screwing or welding of them.
- The regular lubrication, cleaning and maintenance of the hinges, avoiding rust, dust, etc..
We sugget normal scheduled inspection cleaning and mainteinence or eventually the substitution if damaged.
All the characteristics and the carrying capacities refer to a product correctly installed by qualified personnel and regularly inspected, mainteined and lubrificated.

www.ibfm.it

IBFM - Via LAVORATORI AUTOBIANCHI, LOTTO 1B - 20832 DESIO (MB) - ITALY - Tel.: +39 0362 627078 / 624502 - Fax: +39 0362 302692 - e-mail: ibfm@ibfm.it

Industria Briantea Ferramenta Minuterie

Art. 860

Dichiarazione di classificazione in conformità alla norma UNI EN 1935
Declaration of classification in accordance with the UNI EN 1935

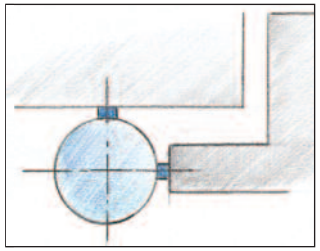

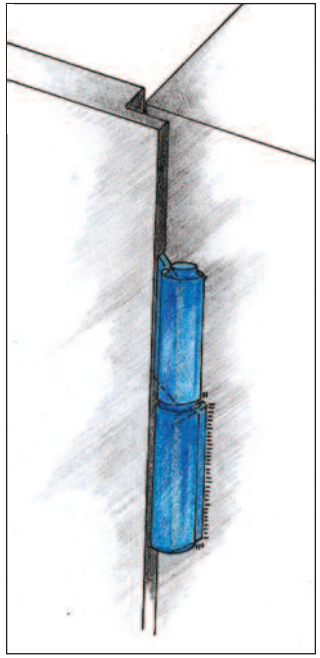

Art. 860
Con perno ferro e ranella ottone
Pivot acier + bague laiton
Steel pin + brass ring
Pernio hierro / arandela laton

Art.	860		
Misure Dimensions	105	125	150
Grado/Grade UNI EN 1935	3	6	9

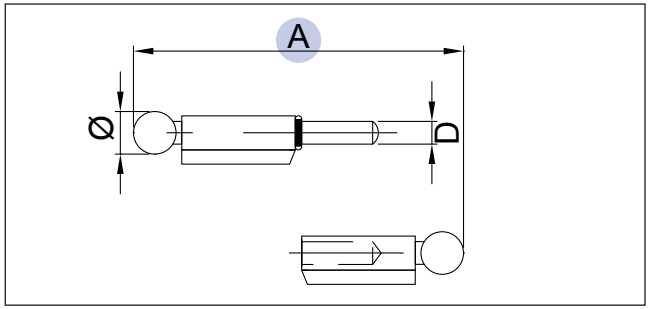

A mm	105	125	150
Ø mm	21	25	30
D mm	12	14	16
Capacity kgx2	60	80	100
CODICE ART.	860105	860125	860150
N° Pcs	10	10	8
Kg.	2,300	3,630	5,670

La capacità di carico è intesa per cerniere, correttamente posizionate e fissate, ben allineate, regolarmente e periodicamente revisionate e lubrificate, in relazione all'uso, al posizionamento e alle condizioni ambientali. Per ottenere una maggiore durata, sono da tenere in forte considerazione i seguenti fattori:
- La posizione delle 2 cerniere sull'asse verticale della porta (distanza e posizionamento rispetto al telaio e alla porta), e la distanza verticale tra le cerniere stesse.
-Il corretto fissaggio delle cerniere o saldatura.
- La corretta lubrificazione, pulizia e manutenzione delle cerniere evitando polvere, ruggine, etc..
Si suggerisce di seguire un normale programma di manutenzione e pulizia e, in caso di anomalie o deterioramento, è vivamente consigliata la sostituzione. Tutte le caratteristiche elencate e le capacità di carico sono riferite a prodotti correttamente installati da personale qualificato e sottoposti a regolare e periodica manutenzione e lubrificazione.

The carrying capacity is intended for hinges correctly positioned and fixed, in correct line and regularly and periodically maintained and lubricated, in relation to the use, the positioning and the ambiental conditions. In order to obtain a long durability of the hinges, these factors can affect very much the capacity of the hinges:
- The position of the hinges on the door (higher and lower)
- The correct screwing or welding of them.
- The regular lubrication, cleaning and maintenance of the hinges, avoiding rust, dust, etc..
We sugget normal scheduled inspection cleaning and mainteinence or eventually the substitution if damaged.
All the characteristics and the carrying capacities refer to a product correctly installed by qualified personnel and regularly inspected, mainteined and lubrificated.

www.ibfm.it

IBFM - Via LAVORATORI AUTOBIANCHI, LOTTO 1B - 20832 DESIO (MB) - ITALY - Tel.: +39 0362 627078 / 624502 - Fax: +39 0362 302692 - e-mail: ibfm@ibfm.it

Industria Briantea Ferramenta Minuterie

Cerniera regolabile

Charniere reglable
Regulating hinge
Bisagra regulable

Art. 423

Dichiarazione di classificazione in conformità alla norma UNI EN 1935
Declaration of classification in accordance with the UNI EN 1935

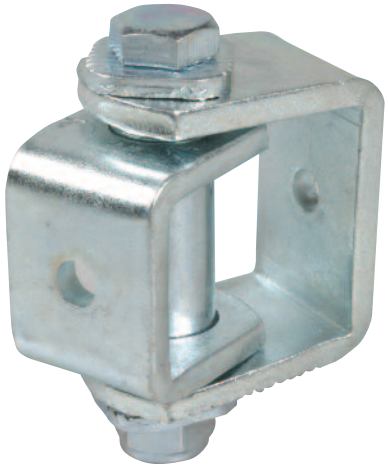

Art. 423
in acciaio zincato
acier galvanizé
galvanized steel
hierro cingado

Art.	423	
Misure Dimensions	45	30
Grado/Grade UNI EN 1935	**11**	**10**

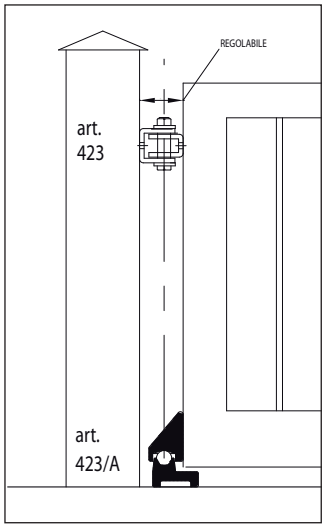

La capacità di carico è intesa per cerniere, correttamente posizionate e fissate, ben allineate, regolarmente e periodicamente revisionate e lubrificate, in relazione all'uso, al posizionamento e alle condizioni ambientali. Per ottenere una maggiore durata, sono da tenere in forte considerazione i seguenti fattori:
- La posizione delle 2 cerniere sull'asse verticale della porta (distanza e posizionamento rispetto al telaio e alla porta), e la distanza verticale tra le cerniere stesse.
-Il corretto fissaggio delle cerniere o saldatura.
- La corretta lubrificazione, pulizia e manutenzione delle cerniere evitando polvere, ruggine, etc..
Si suggerisce di seguire un normale programma di manutenzione e pulizia e, in caso di anomalie o deterioramento, è vivamente consigliata la sostituzione. Tutte le caratteristiche elencate e le capacità di carico sono riferite a prodotti correttamente installati da personale qualificato e sottoposti a regolare e periodica manutenzione e lubrificazione.

The carrying capacity is intended for hinges correctly positioned and fixed, in correct line and regularly and periodically maintained and lubricated, in relation to the use, the positioning and the ambiental conditions. In order to obtain a long durability of the hinges, these factors can affect very much the capacity of the hinges:
- The position of the hinges on the door (higher and lower)
- The correct screwing or welding of them.
- The regular lubrication, cleaning and maintenance of the hinges, avoiding rust, dust, etc..
We sugget normal scheduled inspection cleaning and mainteinence or eventually the substitution if damaged.
All the characteristics and the carrying capacities refer to a product correctly installed by qualified personnel and regularly inspected, mainteined and lubrificated.

Art.	423/G	423/P
TIPO-MODEL	GRANDE GRAND BIG	PICCOLO PETIT SMALL
A mm	45	30
B mm	60	45
C mm	50÷62	52÷60
D mm	35	30
CODICE ART.	423G	423P
N° Pcs	5	10
Kg.	2,850	4,100
Capacity kgx2	150	100

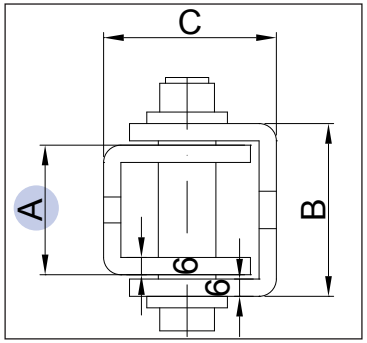

www.ibfm.it

IBFM - Via LAVORATORI AUTOBIANCHI, LOTTO 1B - 20832 DESIO (MB) - ITALY - Tel.: +39 0362 627078 / 624502 - Fax: +39 0362 302692 - e-mail: ibfm@ibfm.it

Industria Briantea Ferramenta Minuterie

Cardine regolabile per cancello

Art. 425 - 925

Pivot reglable pour portails
Regulating hinge for gates
Cardan regulable por cancelas

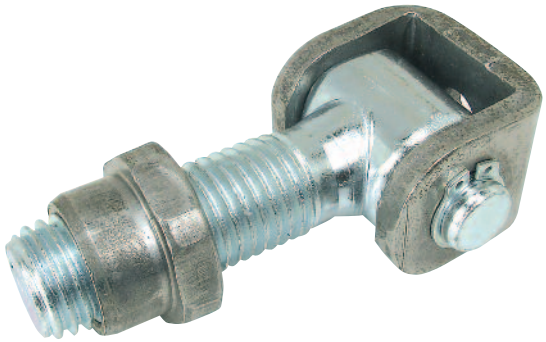

Dichiarazione di classificazione in conformità alla norma UNI EN 1935
Declaration of classification in accordance with the UNI EN 1935

Art. 425
in acciaio zincato
acier galvanizé
galvanized steel
hierro cingado

Art. 925
INOX

Art.	425				
Misure Dimensions	16	18	20	22	24
Grado/Grade UNI EN 1935	3	6	9	9	10

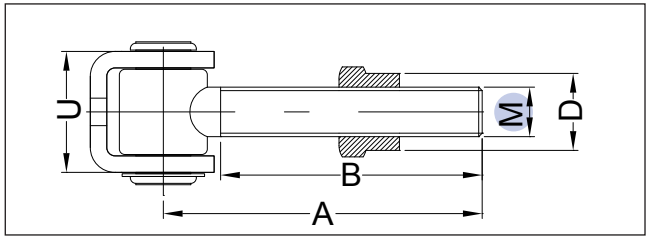

M mm	16	18	20	22	24
A mm	53	56	75	65	72
B mm	35	40	50	45	50
C mm	43	35	41	41	47
D mm	26	25	25	28	30
Capacity kgx2	60	80	100	100	150
CODICE ART.	425016	425018	425020	425022	425024
N° Pcs	10	10	10	10	5
Kg.	2,300	3,060	4,300	5,500	3,350

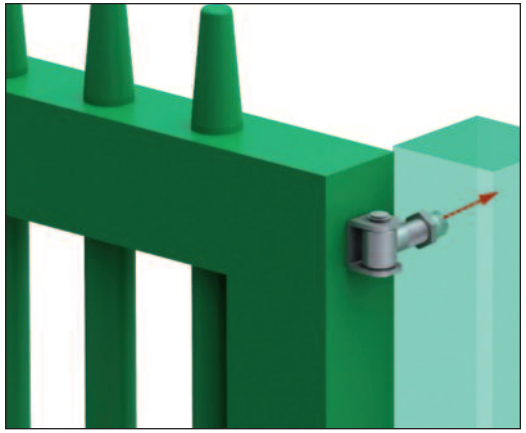

La capacità di carico è intesa per cerniere, correttamente posizionate e fissate, ben allineate, regolarmente e periodicamente revisionate e lubrificate, in relazione all'uso, al posizionamento e alle condizioni ambientali. Per ottenere una maggiore durata, sono da tenere in forte considerazione i seguenti fattori:
- La posizione delle 2 cerniere sull'asse verticale della porta (distanza e posizionamento rispetto al telaio e alla porta), e la distanza verticale tra le cerniere stesse.
-Il corretto fissaggio delle cerniere o saldatura.
- La corretta lubrificazione, pulizia e manutenzione delle cerniere evitando polvere, ruggine, etc..
Si suggerisce di seguire un normale programma di manutenzione e pulizia e, in caso di anomalie o deterioramento, è vivamente consigliata la sostituzione. Tutte le caratteristiche elencate e le capacità di carico sono riferite a prodotti correttamente installati da personale qualificato e sottoposti a regolare e periodica manutenzione e lubrificazione.

The carrying capacity is intended for hinges correctly positioned and fixed, in correct line and regularly and periodically maintained and lubricated, in relation to the use, the positioning and the ambiental conditions. In order to obtain a long durability of the hinges, these factors can affect very much the capacity of the hinges:
- The position of the hinges on the door (higher and lower)
- The correct screwing or welding of them.
- The regular lubrication, cleaning and maintenance of the hinges, avoiding rust, dust, etc..
We sugget normal scheduled inspection cleaning and mainteinence or eventually the substitution if damaged.
All the characteristics and the carrying capacities refer to a product correctly installed by qualified personnel and regularly inspected, mainteined and lubrificated.

www.ibfm.it

IBFM - Via LAVORATORI AUTOBIANCHI, LOTTO 1B - 20832 DESIO (MB) - ITALY - Tel.: +39 0362 627078 / 624502 - Fax: +39 0362 302692 - e-mail: ibfm@ibfm.it

Industria Briantea Ferramenta Minuterie

Cerniera regolabile per cancelli

Art. 428

Pivot reglable pour portails
Regulating hinge for gates
Bisagra regulable para cancelas

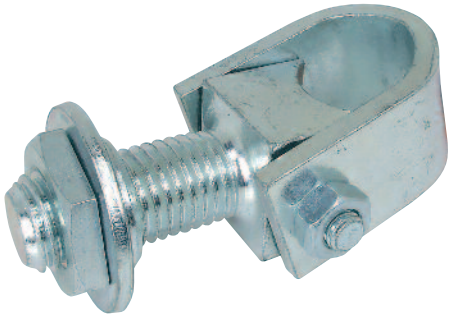

Dichiarazione di classificazione in conformità alla norma UNI EN 1935
Declaration of classification in accordance with the UNI EN 1935

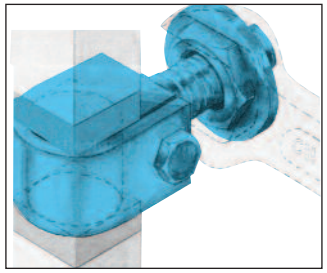

Art. 428
in acciaio zincato
acier galvanizé
galvanized steel
hierro cingado

Art.	428		
Misure Dimensions	30	35	40
Grado/Grade UNI EN 1935	**9**	**10**	**11**

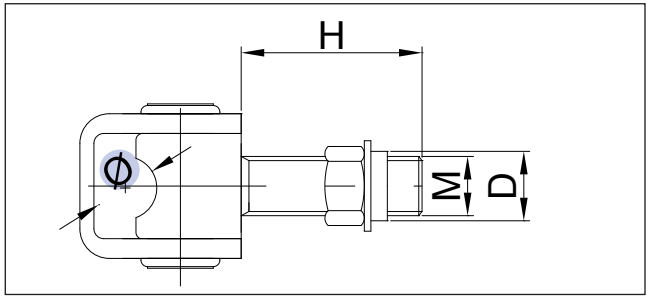

Ø mm	30	35	40
H mm	48	55	70
M mm	20	24	30
D mm	48	55	70
Capacity kgx2	100	150	200
CODICE ART.	428030	428035	428040
N° Pcs	10	6	6
Kg.	5,250	4,530	8,050

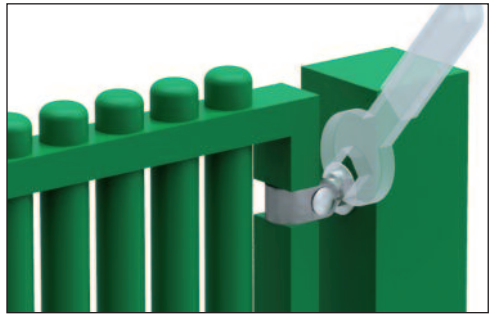

La capacità di carico è intesa per cerniere, correttamente posizionate e fissate, ben allineate, regolarmente e periodicamente revisionate e lubrificate, in relazione all'uso, al posizionamento e alle condizioni ambientali. Per ottenere una maggiore durata, sono da tenere in forte considerazione i seguenti fattori:
- La posizione delle 2 cerniere sull'asse verticale della porta (distanza e posizionamento rispetto al telaio e alla porta), e la distanza verticale tra le cerniere stesse.
-Il corretto fissaggio delle cerniere o saldatura.
- La corretta lubrificazione, pulizia e manutenzione delle cerniere evitando polvere, ruggine, etc..
Si suggerisce di seguire un normale programma di manutenzione e pulizia e, in caso di anomalie o deterioramento, è vivamente consigliata la sostituzione. Tutte le caratteristiche elencate e le capacità di carico sono riferite a prodotti correttamente installati da personale qualificato e sottoposti a regolare e periodica manutenzione e lubrificazione.

The carrying capacity is intended for hinges correctly positioned and fixed, in correct line and regularly and periodically maintained and lubricated, in relation to the use, the positioning and the ambiental conditions. In order to obtain a long durability of the hinges, these factors can affect very much the capacity of the hinges:
- The position of the hinges on the door (higher and lower)
- The correct screwing or welding of them.
- The regular lubrication, cleaning and maintenance of the hinges, avoiding rust, dust, etc..
We sugget normal scheduled inspection cleaning and mainteinence or eventually the substitution if damaged.
All the characteristics and the carrying capacities refer to a product correctly installed by qualified personnel and regularly inspected, mainteined and lubrificated.

www.ibfm.it

IBFM - Via LAVORATORI AUTOBIANCHI, LOTTO 1B - 20832 DESIO (MB) - ITALY - Tel.: +39 0362 627078 / 624502 - Fax: +39 0362 302692 - e-mail: ibfm@ibfm.it

Industria Briantea Ferramenta Minuterie

Cardine modulare brevettato

Pivot reglable
Patented regulating hinge
Bisagra regulable

Art. 428/TM

MODELLO DEPOSITATO

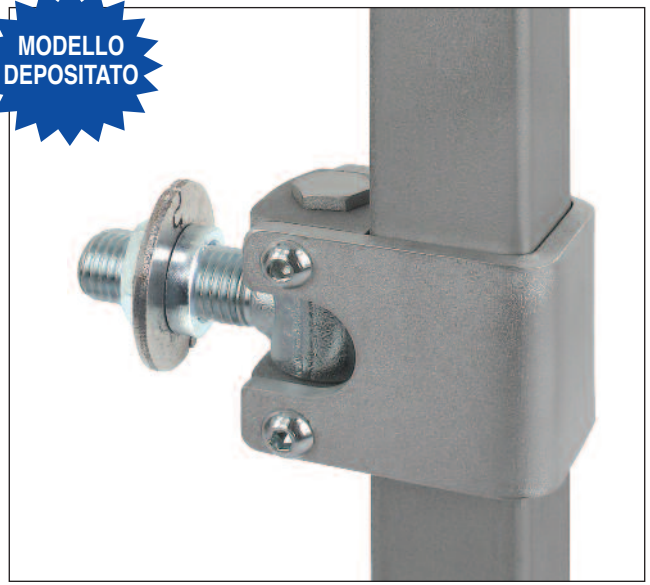

Dichiarazione di classificazione in conformità alla norma UNI EN 1935
Declaration of classification in accordance with the UNI EN 1935

Art. 428/TM
in acciaio zincato
acier galvanizé
galvanized steel
hierro cingado

Art.	428/TM			
Misure Dimensions	30x30	35x35	40x40	50x50
Grado/Grade UNI EN 1935	11	12	13	14

Art.	428/TM 16 / 30	425/TM 20 / 35	425/TM 20 / 40	425/TM 24 / 50
⌀ tubo mm	30x30	35x35	40x40	50x50
M mm	16	20	20	24
A mm	20	20	20	25
S mm	4	4	4	5
L mm	55-60	60-65	65	75
R mm	35	37,5	40	50
H mm	48	48	48	60
Capacity kgx2	200	300	300	400
CODICE ART.	428030TM	428035TM	428040TM	428050TM
N° Pcs	10	10	10	5
Kg.				

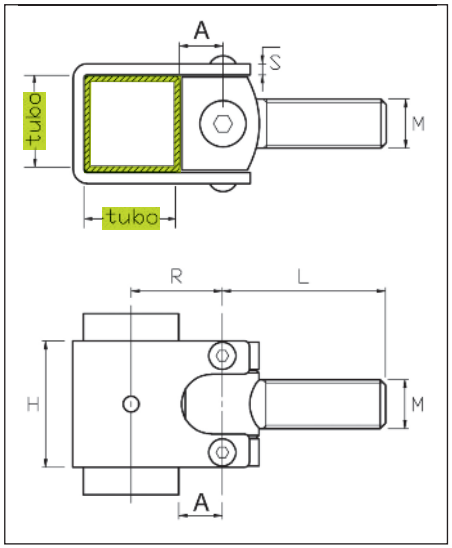

La capacità di carico è intesa per cerniere, correttamente posizionate e fissate, ben allineate, regolarmente e periodicamente revisionate e lubrificate, in relazione all'uso, al posizionamento e alle condizioni ambientali. Per ottenere una maggiore durata, sono da tenere in forte considerazione i seguenti fattori:
- La posizione delle 2 cerniere sull'asse verticale della porta (distanza e posizionamento rispetto al telaio e alla porta), e la distanza verticale tra le cerniere stesse.
-Il corretto fissaggio delle cerniere o saldatura.
- La corretta lubrificazione, pulizia e manutenzione delle cerniere evitando polvere, ruggine, etc..
Si suggerisce di seguire un normale programma di manutenzione e pulizia e, in caso di anomalie o deterioramento, è vivamente consigliata la sostituzione. Tutte le caratteristiche elencate e le capacità di carico sono riferite a prodotti correttamente installati da personale qualificato e sottoposti a regolare e periodica manutenzione e lubrificazione.

The carrying capacity is intended for hinges correctly positioned and fixed, in correct line and regularly and periodically maintained and lubricated, in relation to the use, the positioning and the ambiental conditions. In order to obtain a long durability of the hinges, these factors can affect very much the capacity of the hinges:
- The position of the hinges on the door (higher and lower)
- The correct screwing or welding of them.
- The regular lubrication, cleaning and maintenance of the hinges, avoiding rust, dust, etc..
We sugget normal scheduled inspection cleaning and mainteinence or eventually the substitution if damaged.
All the characteristics and the carrying capacities refer to a product correctly installed by qualified personnel and regularly inspected, mainteined and lubrificated.

www.ibfm.it

IBFM - Via LAVORATORI AUTOBIANCHI, LOTTO 1B - 20832 DESIO (MB) - ITALY - Tel.: +39 0362 627078 / 624502 - Fax: +39 0362 302692 - e-mail: ibfm@ibfm.it

Industria Briantea Ferramenta Minuterie

Cardine modulare brevettato

Art. 428/TM

Pivot reglable
Patented regulating hinge
Bisagra regulable

Su richiesta: Sur demande / On request:	
Art. 428/TMM con tubo da murare avec tube à sceller with pipe to be cemented con el tubo para empotrar	
Art. 428/TMP con piastra da avvitare avec plaque à visser with screwing plate placa para atornillar	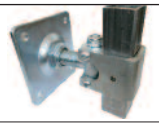

Dichiarazione di classificazione in conformità alla norma UNI EN 1935
Declaration of classification in accordance with the UNI EN 1935

Fissare il cardine filettato alla colonna. Agganciare il tubo dell'anta e fissare la fascetta (A) alle due piastrine (B) del cardine (2)

La chiusura delle 4 viti laterali determinerà il fissaggio dell'anta perchè le piastrine sono più strette del tubo

In caso di utilizzo di doppio cardine (sopra e sotto) si consiglia di fissare la fascetta al tubo con delle viti (4) attraverso i fori passanti. (C)

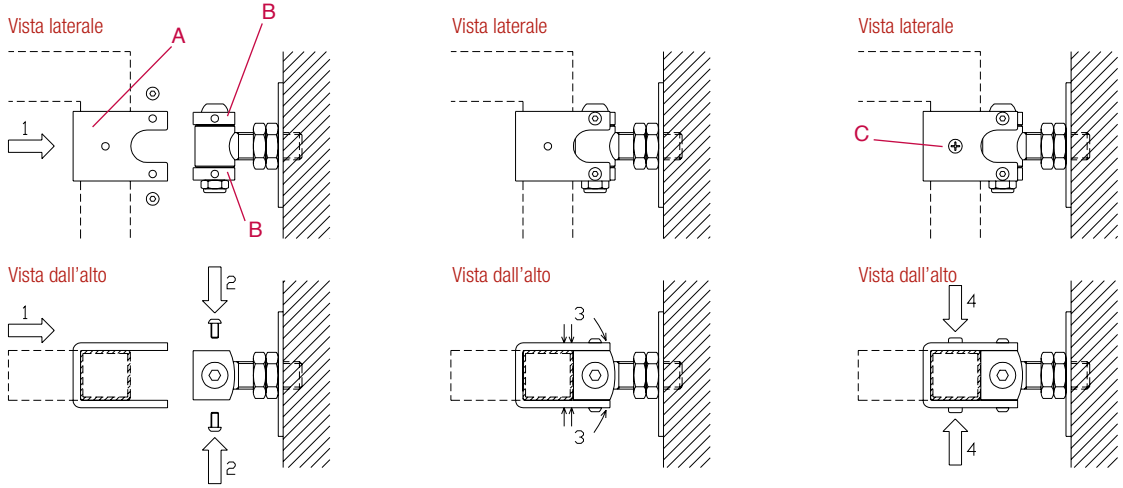

Applicazione con doppio cardine

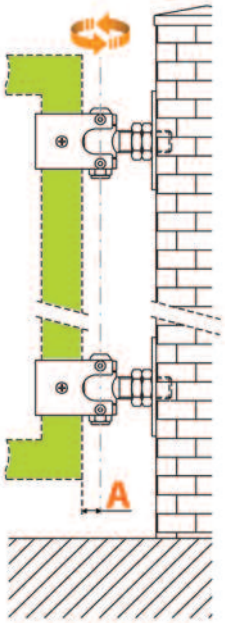

Applicazione del cardine con perno a bussola ART. 425/A

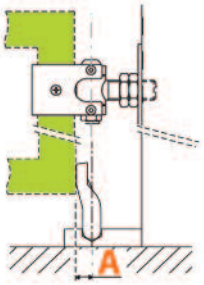

A= 20 per Art. 428/TM16/20(Art. 425/A20)
A= 25 per Art. 428/TM50 (Art. 425/A24)

Applicazione del cardine con cardine inferiore ART. 423/A

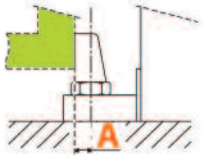

A= 25 per Art. 428/TM50

Applicazione del cardine superiore con piletta a cuscinetto ART. 439/P - 439 - 449

A= 20 per Art. 428/TM30/35/40
A= 25 per Art. 428/TM50

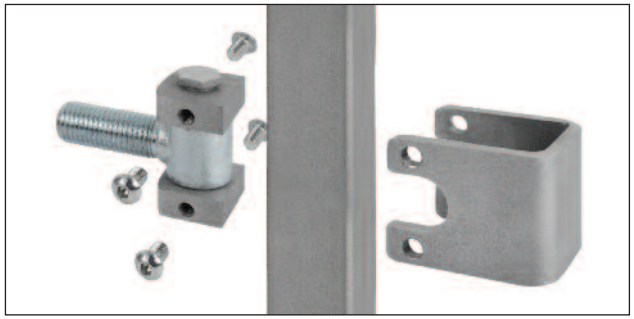

www.ibfm.it

IBFM - Via LAVORATORI AUTOBIANCHI, LOTTO 1B - 20832 DESIO (MB) - ITALY - Tel.: +39 0362 627078 / 624502 - Fax: +39 0362 302692 - e-mail: ibfm@ibfm.it

Industria Briantea Ferramenta Minuterie

Cerniera regolabile per cancelli con piastra da avvitare

Art. 428/P

Pivot reglable pour portails avec plaque à visser
Regulating hinge for gates with plate to be screwed
Bisagra regulable para cancelas con placa por atormillar

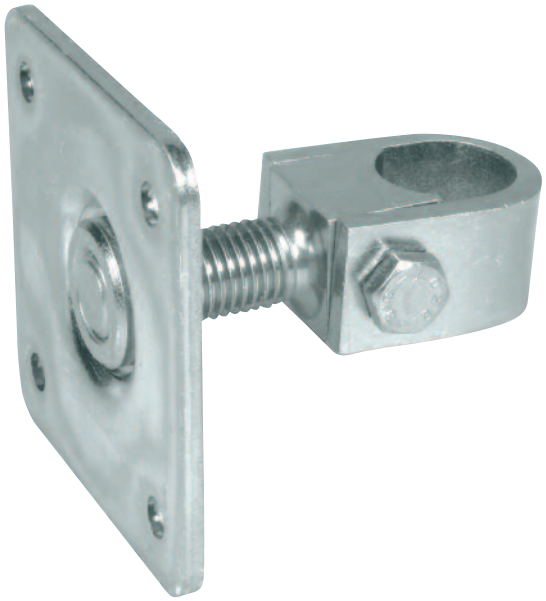

Dichiarazione di classificazione in conformità alla norma UNI EN 1935
Declaration of classification in accordance with the UNI EN 1935

Art. 428/P
in acciaio zincato
acier galvanizé
galvanized steel
hierro cingado

Art.	428/P	
Misure Dimensions	30	35
Grado/Grade UNI EN 1935	9	10

La capacità di carico è intesa per cerniere, correttamente posizionate e fissate, ben allineate, regolarmente e periodicamente revisionate e lubrificate, in relazione all'uso, al posizionamento e alle condizioni ambientali. Per ottenere una maggiore durata, sono da tenere in forte considerazione i seguenti fattori:
- La posizione delle 2 cerniere sull'asse verticale della porta (distanza e posizionamento rispetto al telaio e alla porta), e la distanza verticale tra le cerniere stesse.
-Il corretto fissaggio delle cerniere o saldatura.
- La corretta lubrificazione, pulizia e manutenzione delle cerniere evitando polvere, ruggine, etc..
Si suggerisce di seguire un normale programma di manutenzione e pulizia e, in caso di anomalie o deterioramento, è vivamente consigliata la sostituzione. Tutte le caratteristiche elencate e le capacità di carico sono riferite a prodotti correttamente installati da personale qualificato e sottoposti a regolare e periodica manutenzione e lubrificazione.

The carrying capacity is intended for hinges correctly positioned and fixed, in correct line and regularly and periodically maintained and lubricated, in relation to the use, the positioning and the ambiental conditions. In order to obtain a long durability of the hinges, these factors can affect very much the capacity of the hinges:
- The position of the hinges on the door (higher and lower)
- The correct screwing or welding of them.
- The regular lubrication, cleaning and maintenance of the hinges, avoiding rust, dust, etc..
We sugget normal scheduled inspection cleaning and mainteinence or eventually the substitution if damaged. All the characteristics and the carrying capacities refer to a product correctly installed by qualified personnel and regularly inspected, mainteined and lubrificated.

Ø mm	30	35
H mm	48	55
M mm	20	24
D mm	48	55
Capacity kgx2	100	150
CODICE ART.	428030P	428035P
N° Pcs	10	10
Kg.	4,500	6,500

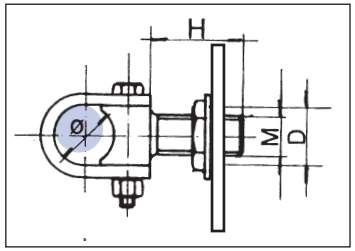

www.ibfm.it

IBFM - Via LAVORATORI AUTOBIANCHI, LOTTO 1B - 20832 DESIO (MB) - ITALY - Tel.: +39 0362 627078 / 624502 - Fax: +39 0362 302692 - e-mail: ibfm@ibfm.it

Industria Briantea Ferramenta Minuterie

Cardine a cuscinetti per cancelli in ferro Ø 50

Art. 438-439 - 938-939

Pivot avec roulements à billes pour portails en fer Ø 50
Ball bearings hinges for steel gates Ø 50
Punto de giro con rodamiento de bolas por cancela hierro Ø 50

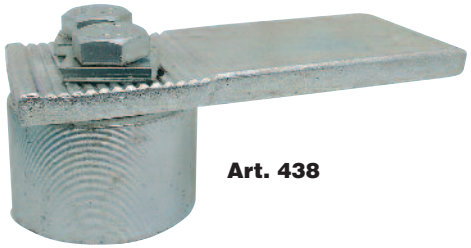

Art. 438

Art. 439

Dichiarazione di classificazione in conformità alla norma UNI EN 1935
Declaration of classification in accordance with the UNI EN 1935

Art. 438

Art. 439

Art. 438-439
in acciaio zincato
acier galvanizé
galvanized steel
hierro cingado

Art. 938-939
INOX

Art.	438-439 938-939
Misure Dimensions	Ø 50
Grado/Grade UNI EN 1935	**13**

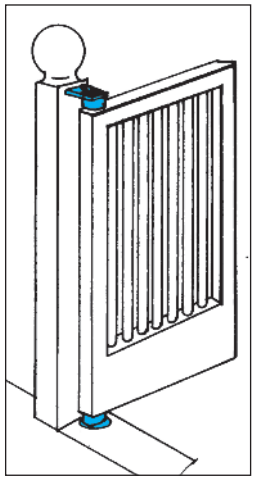

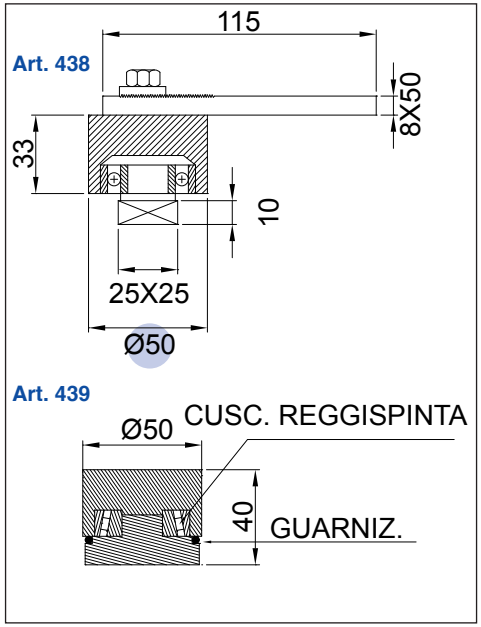

portata 1 coppia poids maximum portail maximum weight load fuerza 1 juego	kg. 500

Art.	438 439	938 939
CODICE ART.	438439	938939
N° Pcs	1+1	1+1
Kg.	1,490	1,490

La capacità di carico è intesa per cerniere, correttamente posizionate e fissate, ben allineate, regolarmente e periodicamente revisionate e lubrificate, in relazione all'uso, al posizionamento e alle condizioni ambientali. Per ottenere una maggiore durata, sono da tenere in forte considerazione i seguenti fattori:
- La posizione delle 2 cerniere sull'asse verticale della porta (distanza e posizionamento rispetto al telaio e alla porta), e la distanza verticale tra le cerniere stesse.
-Il corretto fissaggio delle cerniere o saldatura.
- La corretta lubrificazione, pulizia e manutenzione delle cerniere evitando polvere, ruggine, etc..
Si suggerisce di seguire un normale programma di manutenzione e pulizia e, in caso di anomalie o deterioramento, è vivamente consigliata la sostituzione. Tutte le caratteristiche elencate e le capacità di carico sono riferite a prodotti correttamente installati da personale qualificato e sottoposti a regolare e periodica manutenzione e lubrificazione.

The carrying capacity is intended for hinges correctly positioned and fixed, in correct line and regularly and periodically maintained and lubricated, in relation to the use, the positioning and the ambiental conditions. In order to obtain a long durability of the hinges, these factors can affect very much the capacity of the hinges:
- The position of the hinges on the door (higher and lower)
- The correct screwing or welding of them.
- The regular lubrication, cleaning and maintenance of the hinges, avoiding rust, dust, etc..
We sugget normal scheduled inspection cleaning and mainteinence or eventually the substitution if damaged.
All the characteristics and the carrying capacities refer to a product correctly installed by qualified personnel and regularly inspected, mainteined and lubrificated.

www.ibfm.it

IBFM - Via LAVORATORI AUTOBIANCHI, LOTTO 1B - 20832 DESIO (MB) - ITALY - Tel.: +39 0362 627078 / 624502 - Fax: +39 0362 302692 - e-mail: ibfm@ibfm.it

Industria Briantea Ferramenta Minuterie

Cardine a cuscinetti con regolazione a vite - Ø 50

Art. 838-839

Pivot avec roulements à billes reglage à vis - Ø 50
Ball bearing hinge for gates regulation through screw - Ø 50
Punto de giro con rodamiento de bolas regulable con tornillo - Ø 50

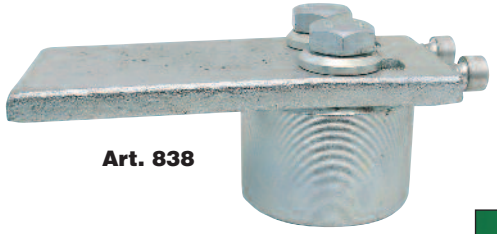

Art. 838

Art. 839

Dichiarazione di classificazione in conformità alla norma UNI EN 1935
Declaration of classification in accordance with the UNI EN 1935

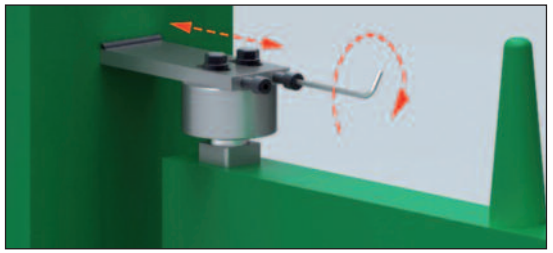

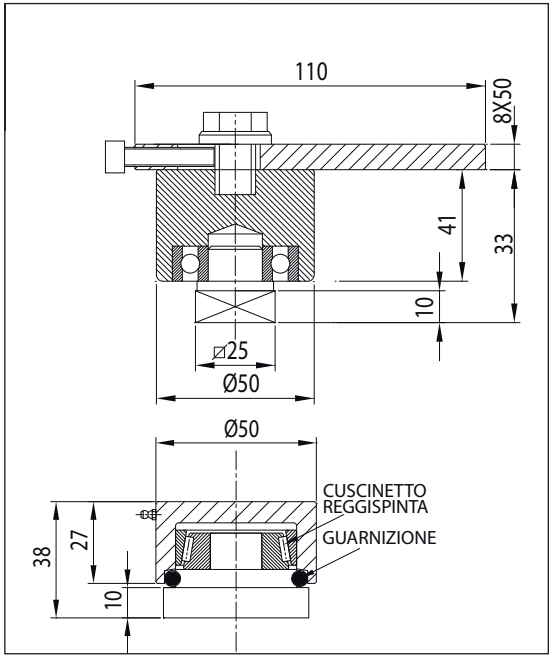

Art. 838-839
in acciaio zincato
acier galvanizé
galvanized steel
hierro cingado

Art.	438-439
Misure Dimensions	Ø 50
Grado/Grade UNI EN 1935	**13**

La capacità di carico è intesa per cerniere, correttamente posizionate e fissate, ben allineate, regolarmente e periodicamente revisionate e lubrificate, in relazione all'uso, al posizionamento e alle condizioni ambientali. Per ottenere una maggiore durata, sono da tenere in forte considerazione i seguenti fattori:
- La posizione delle 2 cerniere sull'asse verticale della porta (distanza e posizionamento rispetto al telaio e alla porta), e la distanza verticale tra le cerniere stesse.
-Il corretto fissaggio delle cerniere o saldatura.
- La corretta lubrificazione, pulizia e manutenzione delle cerniere evitando polvere, ruggine, etc..
Si suggerisce di seguire un normale programma di manutenzione e pulizia e, in caso di anomalie o deterioramento, è vivamente consigliata la sostituzione. Tutte le caratteristiche elencate e le capacità di carico sono riferite a prodotti correttamente installati da personale qualificato e sottoposti a regolare e periodica manutenzione e lubrificazione.

The carrying capacity is intended for hinges correctly positioned and fixed, in correct line and regularly and periodically maintained and lubricated, in relation to the use, the positioning and the ambiental conditions. In order to obtain a long durability of the hinges, these factors can affect very much the capacity of the hinges:
- The position of the hinges on the door (higher and lower)
- The correct screwing or welding of them.
- The regular lubrication, cleaning and maintenance of the hinges, avoiding rust, dust, etc..
We sugget normal scheduled inspection cleaning and mainteinence or eventually the substitution if damaged.
All the characteristics and the carrying capacities refer to a product correctly installed by qualified personnel and regularly inspected, mainteined and lubrificated.

Art.	838 839
Ø mm	50
B mm	140
Capacity kg	500
CODICE ART.	838839
l° Pcs	1+1
(g.	1,400

www.ibfm.it

IBFM - Via LAVORATORI AUTOBIANCHI, LOTTO 1B - 20832 DESIO (MB) - ITALY - Tel.: +39 0362 627078 / 624502 - Fax: +39 0362 302692 - e-mail: ibfm@ibfm.it

Industria Briantea Ferramenta Minuterie

Cardine a cuscinetti per cancelletti Ø 45

Art. 438/P-439/P

Pivot sur roulements à billes Ø 45
Ball bearing hinges Ø 45
Punto de giro con rodamiento de bolas Ø 45

Art. 438/P

Art. 439/P

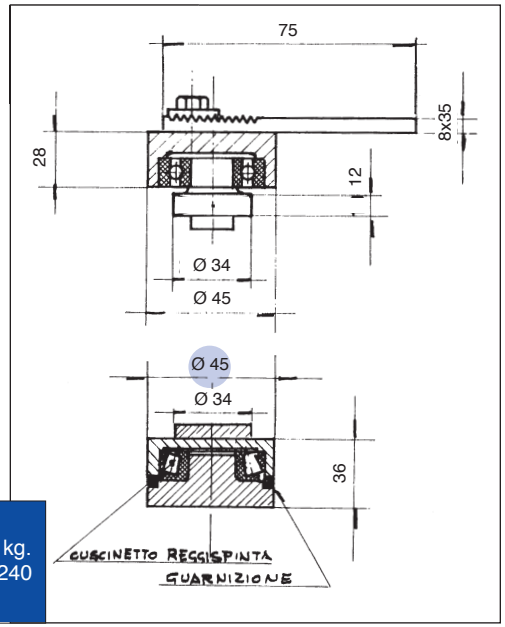

Dichiarazione di classificazione in conformità alla norma UNI EN 1935
Declaration of classification in accordance with the UNI EN 1935

Art. 438/P-439/P
in acciaio zincato
acier galvanizé
galvanized steel
hierro cingado

Art.	438/P-439/P
Misure Dimensions	Ø 45
Grado/Grade UNI EN 1935	13

La capacità di carico è intesa per cerniere, correttamente posizionate e fissate, ben allineate, regolarmente e periodicamente revisionate e lubrificate, in relazione all'uso, al posizionamento e alle condizioni ambientali. Per ottenere una maggiore durata, sono da tenere in forte considerazione i seguenti fattori:
- La posizione delle 2 cerniere sull'asse verticale della porta (distanza e posizionamento rispetto al telaio e alla porta), e la distanza verticale tra le cerniere stesse.
-Il corretto fissaggio delle cerniere o saldatura.
- La corretta lubrificazione, pulizia e manutenzione delle cerniere evitando polvere, ruggine, etc..
Si suggerisce di seguire un normale programma di manutenzione e pulizia e, in caso di anomalie o deterioramento, è vivamente consigliata la sostituzione. Tutte le caratteristiche elencate e le capacità di carico sono riferite a prodotti correttamente installati da personale qualificato e sottoposti a regolare e periodica manutenzione e lubrificazione.

The carrying capacity is intended for hinges correctly positioned and fixed, in correct line and regularly and periodically maintained and lubricated, in relation to the use, the positioning and the ambiental conditions. In order to obtain a long durability of the hinges, these factors can affect very much the capacity of the hinges:
- The position of the hinges on the door (higher and lower)
- The correct screwing or welding of them.
- The regular lubrication, cleaning and maintenance of the hinges, avoiding rust, dust, etc..
We sugget normal scheduled inspection cleaning and mainteinence or eventually the substitution if damaged.
All the characteristics and the carrying capacities refer to a product correctly installed by qualified personnel and regularly inspected, mainteined and lubrificated.

Art.	438/P 439/P
CODICE ART.	438439P
Pcs	1+1
kg.	1,020

portata 1 coppia poids maximum portail maximum weight load fuerza 1 juego	kg. 240

www.ibfm.it

IBFM - Via LAVORATORI AUTOBIANCHI, LOTTO 1B - 20832 DESIO (MB) - ITALY - Tel.: +39 0362 627078 / 624502 - Fax: +39 0362 302692 - e-mail: ibfm@ibfm.it

Industria Briantea Ferramenta Minuterie

Cardine a cuscinetti per cancelli in ferro Ø 70

Art. 448-449 - 948-949

Pivot avec roulements à billes pour portails en fer Ø 70
Ball bearing hinges for steel gates Ø 70
Punto de giro con rodamiento de bolas por cancela hierro Ø 70

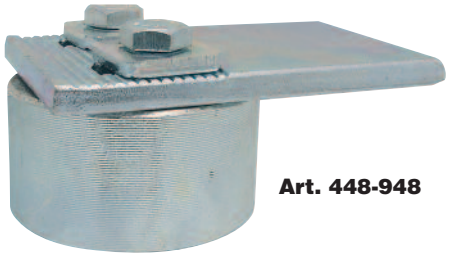

Art. 448-948

Art. 449-949

Dichiarazione di classificazione in conformità alla norma UNI EN 1935
Declaration of classification in accordance with the UNI EN 1935

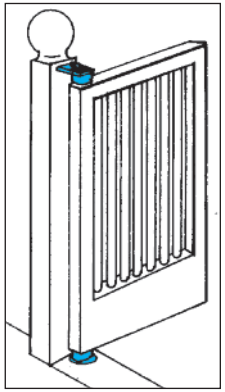

Art. 448-449
in acciaio zincato
acier galvanizé
galvanized steel
hierro cingado

Art. 948-449
INOX

Art.	438/P-439/P 948-949
Misure Dimensions	Ø 70
Grado/Grade UNI EN 1935	14

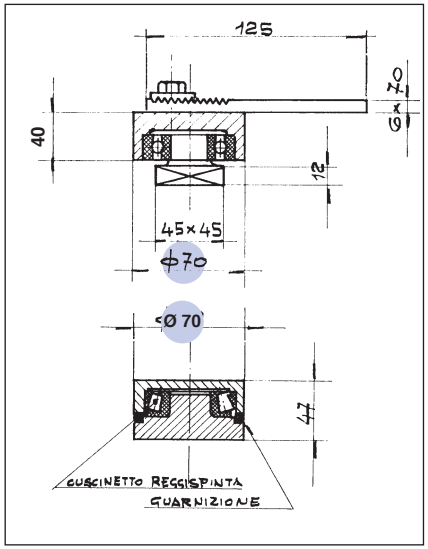

La capacità di carico è intesa per cerniere, correttamente posizionate e fissate, ben allineate, regolarmente e periodicamente revisionate e lubrificate, in relazione all'uso, al posizionamento e alle condizioni ambientali. Per ottenere una maggiore durata, sono da tenere in forte considerazione i seguenti fattori:
- La posizione delle 2 cerniere sull'asse verticale della porta (distanza e posizionamento rispetto al telaio e alla porta), e la distanza verticale tra le cerniere stesse.
-Il corretto fissaggio delle cerniere o saldatura.
- La corretta lubrificazione, pulizia e manutenzione delle cerniere evitando polvere, ruggine, etc..
Si suggerisce di seguire un normale programma di manutenzione e pulizia e, in caso di anomalie o deterioramento, è vivamente consigliata la sostituzione. Tutte le caratteristiche elencate e le capacità di carico sono riferite a prodotti correttamente installati da personale qualificato e sottoposti a regolare e periodica manutenzione e lubrificazione.

The carrying capacity is intended for hinges correctly positioned and fixed, in correct line and regularly and periodically maintained and lubricated, in relation to the use, the positioning and the ambiental conditions. In order to obtain a long durability of the hinges, these factors can affect very much the capacity of the hinges:
- The position of the hinges on the door (higher and lower)
- The correct screwing or welding of them.
- The regular lubrication, cleaning and maintenance of the hinges, avoiding rust, dust, etc..
We sugget normal scheduled inspection cleaning and mainteinence or eventually the substitution if damaged.
All the characteristics and the carrying capacities refer to a product correctly installed by qualified personnel and regularly inspected, mainteined and lubrificated.

portata 1 coppia poids maximum portail maximum weight load fuerza 1 juego	kg. 1000

Art.	448 449	948 949
CODICE ART.	448449	948949
l° Pcs	1+1	1+1
(g.	3,200	3,200

www.ibfm.it

IBFM - Via LAVORATORI AUTOBIANCHI, LOTTO 1B - 20832 DESIO (MB) - ITALY - Tel.: +39 0362 627078 / 624502 - Fax: +39 0362 302692 - e-mail: ibfm@ibfm.it

Industria Briantea Ferramenta Minuterie

Cardine a cuscinetti con regolazione a vite - Ø 70

Art. 848-849

Pivot avec roulements à billes reglage à vis - Ø 70
Ball bearing hinge for gates regulation through screw - Ø 70
Punto de giro con rodamiento de bolas regulable con tornillo - Ø 70

Art. 848

Art. 849

Dichiarazione di classificazione in conformità alla norma UNI EN 1935
Declaration of classification in accordance with the UNI EN 1935

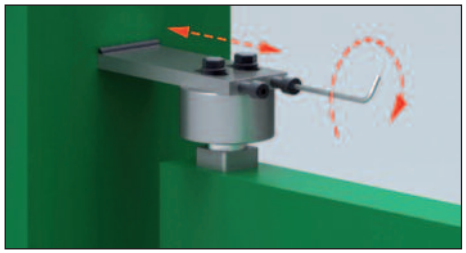

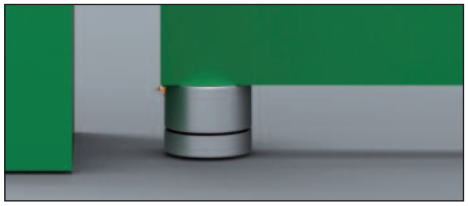

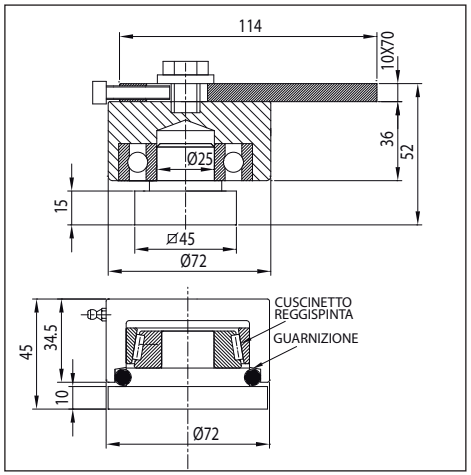

Art. 848-849
in acciaio zincato
acier galvanizé
galvanized steel
hierro cingado

Art.	848-849
Misure Dimensions	Ø 70
Grado/Grade UNI EN 1935	14

La capacità di carico è intesa per cerniere, correttamente posizionate e fissate, ben allineate, regolarmente e periodicamente revisionate e lubrificate, in relazione all'uso, al posizionamento e alle condizioni ambientali. Per ottenere una maggiore durata, sono da tenere in forte considerazione i seguenti fattori:
- La posizione delle 2 cerniere sull'asse verticale della porta (distanza e posizionamento rispetto al telaio e alla porta), e la distanza verticale tra le cerniere stesse.
-Il corretto fissaggio delle cerniere o saldatura.
- La corretta lubrificazione, pulizia e manutenzione delle cerniere evitando polvere, ruggine, etc..
Si suggerisce di seguire un normale programma di manutenzione e pulizia e, in caso di anomalie o deterioramento, è vivamente consigliata la sostituzione. Tutte le caratteristiche elencate e le capacità di carico sono riferite a prodotti correttamente installati da personale qualificato e sottoposti a regolare e periodica manutenzione e lubrificazione.

The carrying capacity is intended for hinges correctly positioned and fixed, in correct line and regularly and periodically maintained and lubricated, in relation to the use, the positioning and the ambiental conditions. In order to obtain a long durability of the hinges, these factors can affect very much the capacity of the hinges:
- The position of the hinges on the door (higher and lower)
- The correct screwing or welding of them.
- The regular lubrication, cleaning and maintenance of the hinges, avoiding rust, dust, etc..
We sugget normal scheduled inspection cleaning and mainteinence or eventually the substitution if damaged.
All the characteristics and the carrying capacities refer to a product correctly installed by qualified personnel and regularly inspected, mainteined and lubrificated.

Art.	848 849
Ø mm	70
B mm	150
Capacity kg	1000
CODICE ART.	848849
l° Pcs	1+1
(g.	2,000

www.ibfm.it

IBFM - Via LAVORATORI AUTOBIANCHI, LOTTO 1B - 20832 DESIO (MB) - ITALY - Tel.: +39 0362 627078 / 624502 - Fax: +39 0362 302692 - e-mail: ibfm@ibfm.it

Industria Briantea Ferramenta Minuterie

Cardine a cuscinetti da avvitare Ø 70

Art. 748-749

Pivot avec roulements à billes à visser Ø 70
Ball bearing hinge to be screwed Ø 70
Punto de giro con rodamiento de bolas por atornillar Ø 70

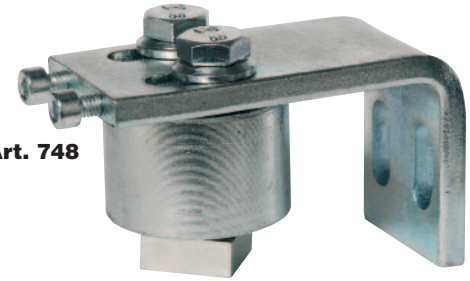

Art. 748

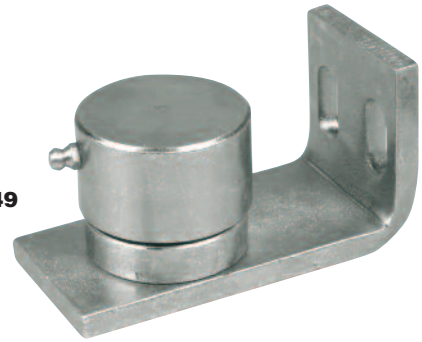

Art. 749

Dichiarazione di classificazione in conformità alla norma UNI EN 1935
Declaration of classification in accordance with the UNI EN 1935

Art. 748-749
in acciaio zincato
acier galvanizé
galvanized steel
hierro cingado

Art.	748-749
Misure Dimensions	Ø 70
Grado/Grade UNI EN 1935	14

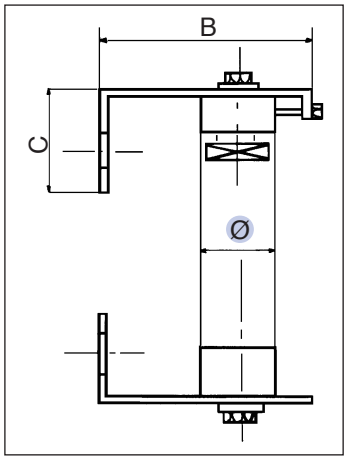

Art.	748 749
Ø mm	70
B mm	140
C mm	60
Capacity kg	1000
CODICE ART.	748749
l° Pcs	1+1
(g.	3,800

La capacità di carico è intesa per cerniere, correttamente posizionate e fissate, ben allineate, regolarmente e periodicamente revisionate e lubrificate, in relazione all'uso, al posizionamento e alle condizioni ambientali. Per ottenere una maggiore durata, sono da tenere in forte considerazione i seguenti fattori:
- La posizione delle 2 cerniere sull'asse verticale della porta (distanza e posizionamento rispetto al telaio e alla porta), e la distanza verticale tra le cerniere stesse.
-Il corretto fissaggio delle cerniere o saldatura.
- La corretta lubrificazione, pulizia e manutenzione delle cerniere evitando polvere, ruggine, etc..
Si suggerisce di seguire un normale programma di manutenzione e pulizia e, in caso di anomalie o deterioramento, è vivamente consigliata la sostituzione. Tutte le caratteristiche elencate e le capacità di carico sono riferite a prodotti correttamente installati da personale qualificato e sottoposti a regolare e periodica manutenzione e lubrificazione.

The carrying capacity is intended for hinges correctly positioned and fixed, in correct line and regularly and periodically maintained and lubricated, in relation to the use, the positioning and the ambiental conditions. In order to obtain a long durability of the hinges, these factors can affect very much the capacity of the hinges:
- The position of the hinges on the door (higher and lower)
- The correct screwing or welding of them.
- The regular lubrication, cleaning and maintenance of the hinges, avoiding rust, dust, etc..
We sugget normal scheduled inspection cleaning and mainteinence or eventually the substitution if damaged.
All the characteristics and the carrying capacities refer to a product correctly installed by qualified personnel and regularly inspected, mainteined and lubrificated.

www.ibfm.it

IBFM - Via LAVORATORI AUTOBIANCHI, LOTTO 1B - 20832 DESIO (MB) - ITALY - Tel.: +39 0362 627078 / 624502 - Fax: +39 0362 302692 - e-mail: ibfm@ibfm.it

Industria Briantea Ferramenta Minuterie

Cardine a cuscinetti con regolazione a viti Ø 45

Art. 838/P-839/P

Pivot avec roulements à billes reglage à vis - Ø 45
Ball bearing hinge for gates regulation through screw - Ø 45
Punto de giro con rodamiento de bolas regulable con tornillo - Ø 45

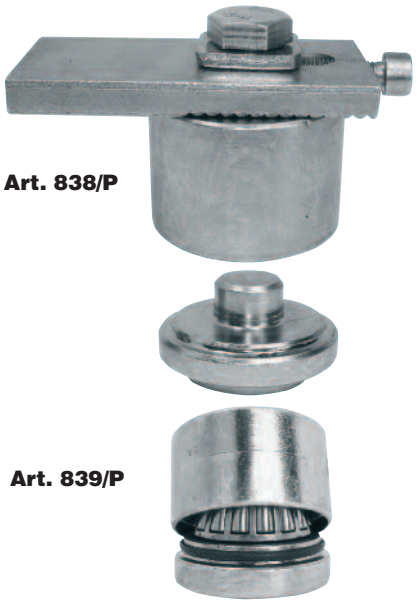

Dichiarazione di classificazione in conformità alla norma UNI EN 1935
Declaration of classification in accordance with the UNI EN 1935

Art. 838/P-839/P
in acciaio zincato
acier galvanizé
galvanized steel
hierro cingado

Art.	838/P-839/P
Misure Dimensions	Ø 45
Grado/Grade UNI EN 1935	12

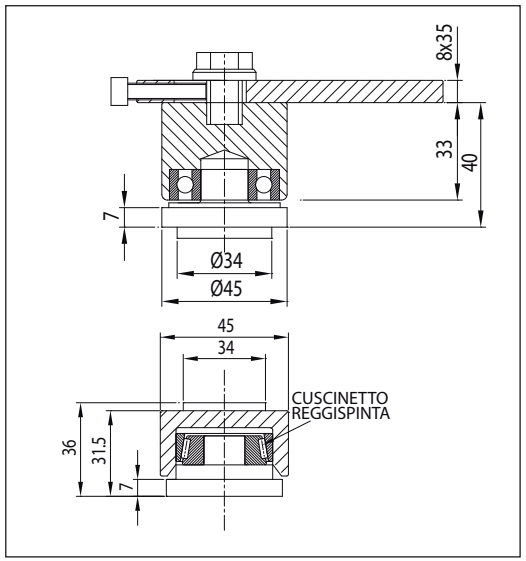

Art.	838/P 839/P
Ø mm	45
B mm	75
Capacity kg	240
CODICE ART.	838839P
l° Pcs	1+1
(g.	1,020

La capacità di carico è intesa per cerniere, correttamente posizionate e fissate, ben allineate, regolarmente e periodicamente revisionate e lubrificate, in relazione all'uso, al posizionamento e alle condizioni ambientali. Per ottenere una maggiore durata, sono da tenere in forte considerazione i seguenti fattori:
- La posizione delle 2 cerniere sull'asse verticale della porta (distanza e posizionamento rispetto al telaio e alla porta), e la distanza verticale tra le cerniere stesse.
-Il corretto fissaggio delle cerniere o saldatura.
- La corretta lubrificazione, pulizia e manutenzione delle cerniere evitando polvere, ruggine, etc..

Si suggerisce di seguire un normale programma di manutenzione e pulizia e, in caso di anomalie o deterioramento, è vivamente consigliata la sostituzione. Tutte le caratteristiche elencate e le capacità di carico sono riferite a prodotti correttamente installati da personale qualificato e sottoposti a regolare e periodica manutenzione e lubrificazione.

The carrying capacity is intended for hinges correctly positioned and fixed, in correct line and regularly and periodically maintained and lubricated, in relation to the use, the positioning and the ambiental conditions. In order to obtain a long durability of the hinges, these factors can affect very much the capacity of the hinges:
- The position of the hinges on the door (higher and lower)
- The correct screwing or welding of them.
- The regular lubrication, cleaning and maintenance of the hinges, avoiding rust, dust, etc..
We sugget normal scheduled inspection cleaning and mainteinence or eventually the substitution if damaged.
All the characteristics and the carrying capacities refer to a product correctly installed by qualified personnel and regularly inspected, mainteined and lubrificated.

www.ibfm.it

IBFM - Via LAVORATORI AUTOBIANCHI, LOTTO 1B - 20832 DESIO (MB) - ITALY - Tel.: +39 0362 627078 / 624502 - Fax: +39 0362 302692 - e-mail: ibfm@ibfm.it

Industria Briantea Ferramenta Minuterie

Cardine a cuscinetti da avvitare Ø 50

Art. 738/R-739/R

Pivot avec roulements à billes à visser Ø 50
Ball bearing hinge for gates to be screwed Ø 50
Punto de giro con rodamiento de bolas por atornillar Ø 50

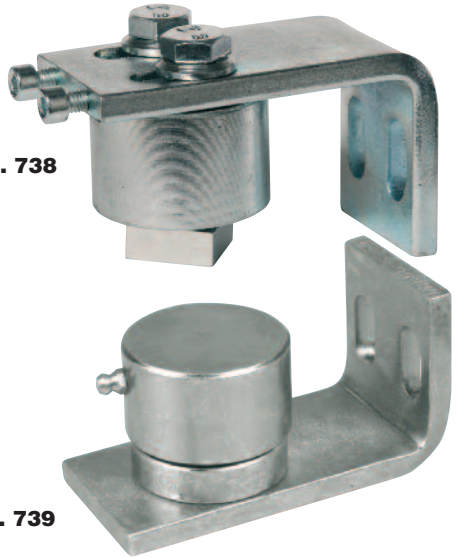

Dichiarazione di classificazione in conformità alla norma UNI EN 1935
Declaration of classification in accordance with the UNI EN 1935

Art. 738-739
in acciaio zincato
acier galvanizé
galvanized steel
hierro cingado

Art.	738-739
Misure Dimensions	Ø 50
Grado/Grade UNI EN 1935	13

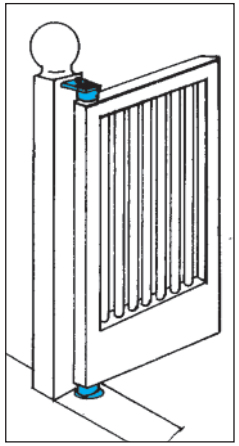

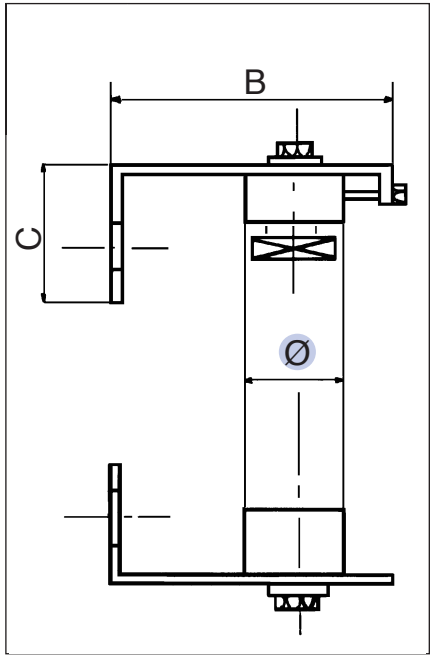

Art.	738	739
Ø mm	50	
B mm	115	
C mm	60	
Capacity kg	500	
CODICE ART.	738739	
l° Pcs	1+1	
(g.	2,180	

La capacità di carico è intesa per cerniere, correttamente posizionate e fissate, ben allineate, regolarmente e periodicamente revisionate e lubrificate, in relazione all'uso, al posizionamento e alle condizioni ambientali. Per ottenere una maggiore durata, sono da tenere in forte considerazione i seguenti fattori:
- La posizione delle 2 cerniere sull'asse verticale della porta (distanza e posizionamento rispetto al telaio e alla porta), e la distanza verticale tra le cerniere stesse.
-Il corretto fissaggio delle cerniere o saldatura.
- La corretta lubrificazione, pulizia e manutenzione delle cerniere evitando polvere, ruggine, etc..
Si suggerisce di seguire un normale programma di manutenzione e pulizia e, in caso di anomalie o deterioramento, è vivamente consigliata la sostituzione. Tutte le caratteristiche elencate e le capacità di carico sono riferite a prodotti correttamente installati da personale qualificato e sottoposti a regolare e periodica manutenzione e lubrificazione.

The carrying capacity is intended for hinges correctly positioned and fixed, in correct line and regularly and periodically maintained and lubricated, in relation to the use, the positioning and the ambiental conditions. In order to obtain a long durability of the hinges, these factors can affect very much the capacity of the hinges:
- The position of the hinges on the door (higher and lower)
- The correct screwing or welding of them.
- The regular lubrication, cleaning and maintenance of the hinges, avoiding rust, dust, etc..
We sugget normal scheduled inspection cleaning and mainteinence or eventually the substitution if damaged.
All the characteristics and the carrying capacities refer to a product correctly installed by qualified personnel and regularly inspected, mainteined and lubrificated.

www.ibfm.it

IBFM - Via LAVORATORI AUTOBIANCHI, LOTTO 1B - 20832 DESIO (MB) - ITALY - Tel.: +39 0362 627078 / 624502 - Fax: +39 0362 302692 - e-mail: ibfm@ibfm.it

Industria Briantea Ferramenta Minuterie

Cardine a cuscinetti Ø 50 con piastra regolabile

Art. 838/R

Pivot Ø 50 avec roulements à billes et plaques regables
Ball bearings hinges Ø 50 with regulating plate
Punto de giro Ø 50 con rodamiento de bolas y suportes regulables

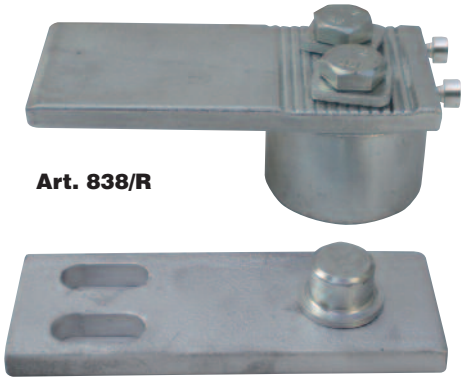

Dichiarazione di classificazione in conformità alla norma
Declaration of classification in accordance with the **UNI EN 1935**

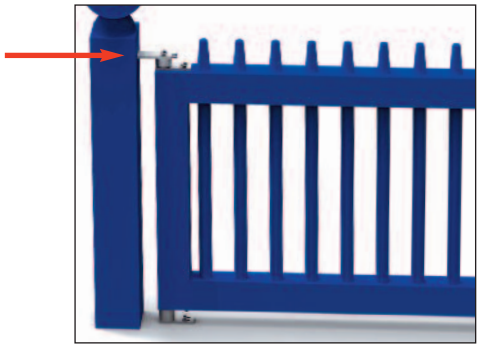

Art. 838/R Art. 839/R
in acciaio zincato
acier galvanizé
galvanized steel
hierro cingado

Art.	838/R + 839/R
Misure Dimensions	Ø 50
Grado/Grade UNI EN 1935	13

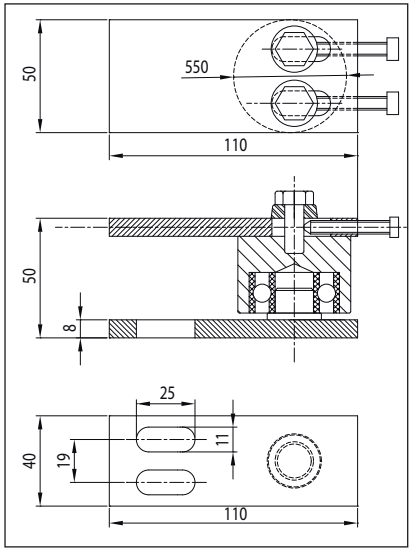

Art.	838/R 839/R
CODICE ART.	838839R
N° Pcs	1+1
Kg.	2.100

portata 1 coppia poids maximum portail maximum weight load fuerza 1 juego	kg. 300

La capacità di carico è intesa per cerniere, correttamente posizionate e fissate, ben allineate, regolarmente e periodicamente revisionate e lubrificate, in relazione all'uso, al posizionamento e alle condizioni ambientali. Per ottenere una maggiore durata, sono da tenere in forte considerazione i seguenti fattori:
- La posizione delle 2 cerniere sull'asse verticale della porta (distanza e posizionamento rispetto al telaio e alla porta), e la distanza verticale tra le cerniere stesse.
-Il corretto fissaggio delle cerniere o saldatura.
- La corretta lubrificazione, pulizia e manutenzione delle cerniere evitando polvere, ruggine, etc..
Si suggerisce di seguire un normale programma di manutenzione e pulizia e, in caso di anomalie o deterioramento, è vivamente consigliata la sostituzione. Tutte le caratteristiche elencate e le capacità di carico sono riferite a prodotti correttamente installati da personale qualificato e sottoposti a regolare e periodica manutenzione e lubrificazione.

The carrying capacity is intended for hinges correctly positioned and fixed, in correct line and regularly and periodically maintained and lubricated, in relation to the use, the positioning and the ambiental conditions. In order to obtain a long durability of the hinges, these factors can affect very much the capacity of the hinges:
- The position of the hinges on the door (higher and lower)
- The correct screwing or welding of them.
- The regular lubrication, cleaning and maintenance of the hinges, avoiding rust, dust, etc..
We sugget normal scheduled inspection cleaning and mainteinence or eventually the substitution if damaged.
All the characteristics and the carrying capacities refer to a product correctly installed by qualified personnel and regularly inspected, mainteined and lubrificated.

www.ibfm.it

IBFM - Via LAVORATORI AUTOBIANCHI, LOTTO 1B - 20832 DESIO (MB) - ITALY - Tel.: +39 0362 627078 / 624502 - Fax: +39 0362 302692 - e-mail: ibfm@ibfm.it

Industria Briantea Ferramenta Minuterie

Cardine a cuscinetti Ø 50 con piastra regolabile

Art. 839/R

Pivot Ø 50 avec roulements à billes et plaques regables
Ball bearings hinges Ø 50 with regulating plate
Punto de giro Ø 50 con rodamiento de bolas y suportes regulables

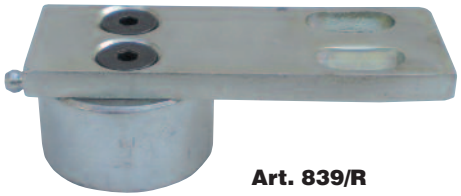

Art. 839/R

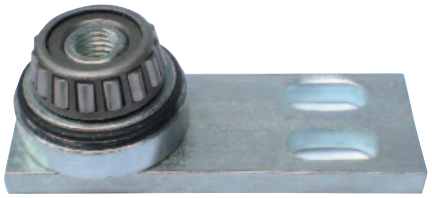

Dichiarazione di classificazione in conformità alla norma UNI EN 1935
Declaration of classification in accordance with the UNI EN 1935

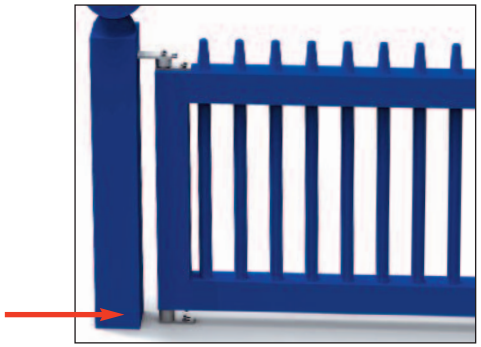

Art. 838/R Art. 839/R
in acciaio zincato
acier galvanizé
galvanized steel
hierro cingado

Art.	838/R + 839/R
Misure Dimensions	Ø 50
Grado/Grade UNI EN 1935	13

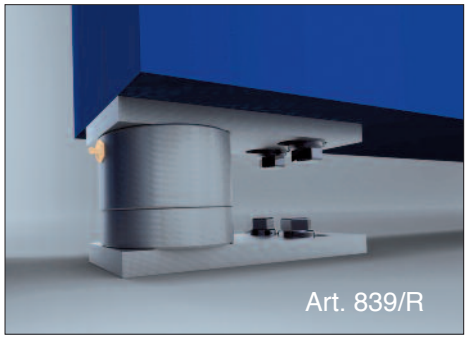

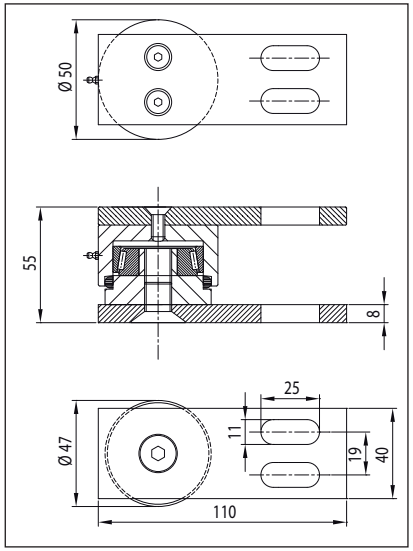

La capacità di carico è intesa per cerniere, correttamente posizionate e fissate, ben allineate, regolarmente e periodicamente revisionate e lubrificate, in relazione all'uso, al posizionamento e alle condizioni ambientali. Per ottenere una maggiore durata, sono da tenere in forte considerazione i seguenti fattori:
- La posizione delle 2 cerniere sull'asse verticale della porta (distanza e posizionamento rispetto al telaio e alla porta), e la distanza verticale tra le cerniere stesse.
-Il corretto fissaggio delle cerniere o saldatura.
- La corretta lubrificazione, pulizia e manutenzione delle cerniere evitando polvere, ruggine, etc..
Si suggerisce di seguire un normale programma di manutenzione e pulizia e, in caso di anomalie o deterioramento, è vivamente consigliata la sostituzione. Tutte le caratteristiche elencate e le capacità di carico sono riferite a prodotti correttamente installati da personale qualificato e sottoposti a regolare e periodica manutenzione e lubrificazione.

The carrying capacity is intended for hinges correctly positioned and fixed, in correct line and regularly and periodically maintained and lubricated, in relation to the use, the positioning and the ambiental conditions. In order to obtain a long durability of the hinges, these factors can affect very much the capacity of the hinges:
- The position of the hinges on the door (higher and lower)
- The correct screwing or welding of them.
- The regular lubrication, cleaning and maintenance of the hinges, avoiding rust, dust, etc..
We sugget normal scheduled inspection cleaning and mainteinence or eventually the substitution if damaged.
All the characteristics and the carrying capacities refer to a product correctly installed by qualified personnel and regularly inspected, mainteined and lubrificated.

Art.	838/R 839/R
CODICE ART.	838839R
N° Pcs	1+1
Kg.	2.100

portata 1 coppia poids maximum portail maximum weight load fuerza 1 juego	kg. 300

www.ibfm.it

IBFM - Via LAVORATORI AUTOBIANCHI, LOTTO 1B - 20832 DESIO (MB) - ITALY - Tel.: +39 0362 627078 / 624502 - Fax: +39 0362 302692 - e-mail: ibfm@ibfm.it

Industria Briantea Ferramenta Minuterie

Cardine su sfera regolabile 3D avvitare

Art. 520

Pivot sur bille reglable 3D à visser
Regulating 3D hinge on ball to be screwed
Punto de giro con bola regulable 3D por atomillar

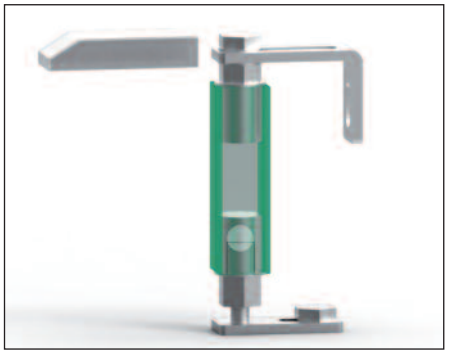

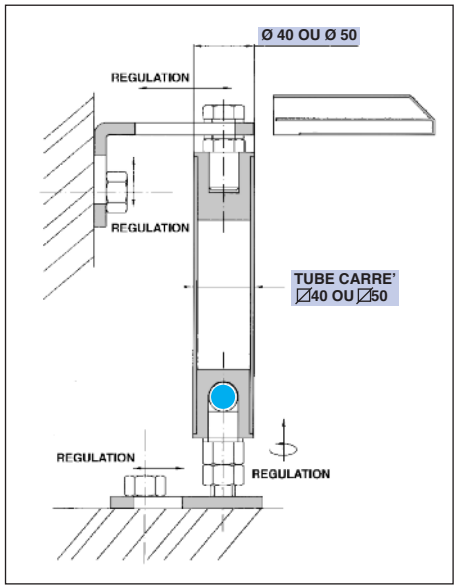

PER TUBOLARE POUR TUBE FOR TUBE	40	50
Capacity kg	150	150
CODICE ART.	520040	520050
N° Pcs	2	2
Kg.	1,400	1,900

Dichiarazione di classificazione in conformità alla norma UNI EN 1935
Declaration of classification in accordance with the UNI EN 1935

Art. 520
in acciaio zincato
acier galvanizé
galvanized steel
hierro cingado

Art.	520	
Misure Dimensions	40	50
Grado/Grade UNI EN 1935	11	11

La capacità di carico è intesa per cerniere, correttamente posizionate e fissate, ben allineate, regolarmente e periodicamente revisionate e lubrificate, in relazione all'uso, al posizionamento e alle condizioni ambientali. Per ottenere una maggiore durata, sono da tenere in forte considerazione i seguenti fattori:
- La posizione delle 2 cerniere sull'asse verticale della porta (distanza e posizionamento rispetto al telaio e alla porta), e la distanza verticale tra le cerniere stesse.
-Il corretto fissaggio delle cerniere o saldatura.
- La corretta lubrificazione, pulizia e manutenzione delle cerniere evitando polvere, ruggine, etc..
Si suggerisce di seguire un normale programma di manutenzione e pulizia e, in caso di anomalie o deterioramento, è vivamente consigliata la sostituzione. Tutte le caratteristiche elencate e le capacità di carico sono riferite a prodotti correttamente installati da personale qualificato e sottoposti a regolare e periodica manutenzione e lubrificazione.

The carrying capacity is intended for hinges correctly positioned and fixed, in correct line and regularly and periodically maintained and lubricated, in relation to the use, the positioning and the ambiental conditions. In order to obtain a long durability of the hinges, these factors can affect very much the capacity of the hinges:
- The position of the hinges on the door (higher and lower)
- The correct screwing or welding of them.
- The regular lubrication, cleaning and maintenance of the hinges, avoiding rust, dust, etc..
We sugget normal scheduled inspection cleaning and mainteinence or eventually the substitution if damaged. All the characteristics and the carrying capacities refer to a product correctly installed by qualified personnel and regularly inspected, mainteined and lubrificated.

www.ibfm.it

IBFM - Via LAVORATORI AUTOBIANCHI, LOTTO 1B - 20832 DESIO (MB) - ITALY - Tel.: +39 0362 627078 / 624502 - Fax: +39 0362 302692 - e-mail: ibfm@ibfm.it

Industria Briantea Ferramenta Minuterie

Cardine su sfera regolabile a murare

Art. 521

Pivot sur bille reglable à sceller
regulating hinge on ball to be cemented
Punto de giro con bola regulable por empotrar

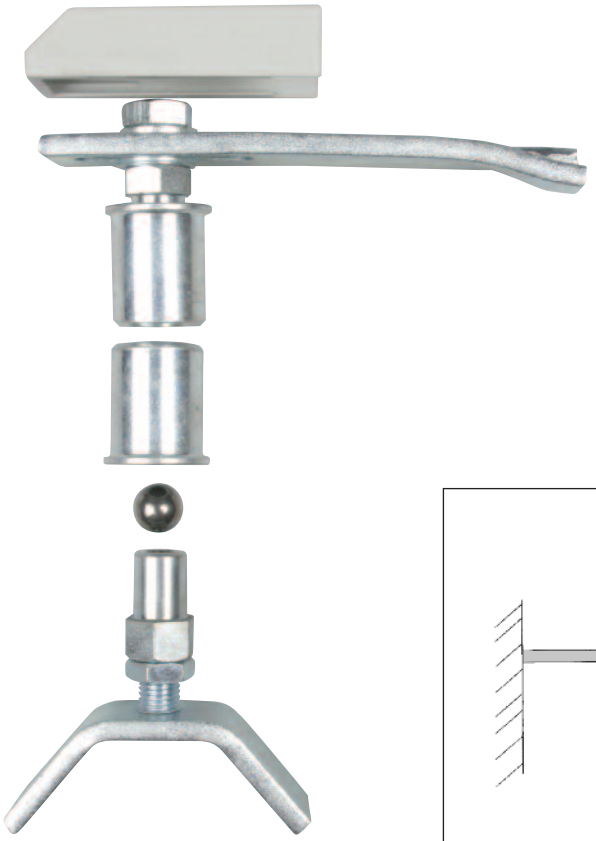

Dichiarazione di classificazione in conformità alla norma UNI EN 1935
Declaration of classification in accordance with the UNI EN 1935

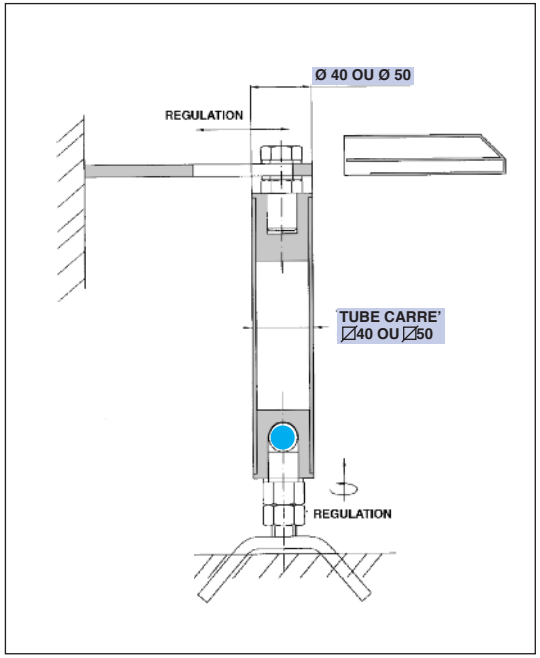

Art. 521
in acciaio zincato
acier galvanizé
galvanized steel
hierro cingado

Art.	521	
Misure Dimensions	40	50
Grado/Grade UNI EN 1935	**11**	**11**

PER TUBOLARE POUR TUBE FOR TUBE	40	50
Capacity kg	150	150
CODICE ART.	521040	521050
N° Pcs	2	2
Kg.	1,750	2,150

La capacità di carico è intesa per cerniere, correttamente posizionate e fissate, ben allineate, regolarmente e periodicamente revisionate e lubrificate, in relazione all'uso, al posizionamento e alle condizioni ambientali. Per ottenere una maggiore durata, sono da tenere in forte considerazione i seguenti fattori:
- La posizione delle 2 cerniere sull'asse verticale della porta (distanza e posizionamento rispetto al telaio e alla porta), e la distanza verticale tra le cerniere stesse.
-Il corretto fissaggio delle cerniere o saldatura.
- La corretta lubrificazione, pulizia e manutenzione delle cerniere evitando polvere, ruggine, etc..

Si suggerisce di seguire un normale programma di manutenzione e pulizia e, in caso di anomalie o deterioramento, è vivamente consigliata la sostituzione. Tutte le caratteristiche elencate e le capacità di carico sono riferite a prodotti correttamente installati da personale qualificato e sottoposti a regolare e periodica manutenzione e lubrificazione.

The carrying capacity is intended for hinges correctly positioned and fixed, in correct line and regularly and periodically maintained and lubricated, in relation to the use, the positioning and the ambiental conditions. In order to obtain a long durability of the hinges, these factors can affect very much the capacity of the hinges:
- The position of the hinges on the door (higher and lower)
- The correct screwing or welding of them.
- The regular lubrication, cleaning and maintenance of the hinges, avoiding rust, dust, etc..
We sugget normal scheduled inspection cleaning and mainteinence or eventually the substitution if damaged. All the characteristics and the carrying capacities refer to a product correctly installed by qualified personnel and regularly inspected, mainteined and lubrificated.

www.ibfm.it

IBFM - Via LAVORATORI AUTOBIANCHI, LOTTO 1B - 20832 DESIO (MB) - ITALY - Tel.: +39 0362 627078 / 624502 - Fax: +39 0362 302692 - e-mail: ibfm@ibfm.it

Industria Briantea Ferramenta Minuterie

Cardine regolabile con ranella e dado

Art. 425/R

Pivot reglable avec ecrou et bague
Regulating hinge for gates
Cardan regulable con arandela

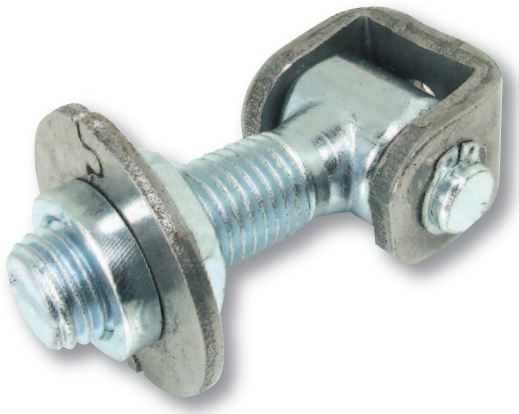

Dichiarazione di classificazione in conformità alla norma UNI EN 1935
Declaration of classification in accordance with the UNI EN 1935

Art. 425/R
in acciaio zincato
acier galvanizé
galvanized steel
hierro cingado

Art.	425/R				
Misure Dimensions	16	18	20	22	24
Grado/Grade UNI EN 1935	3	6	9	9	10

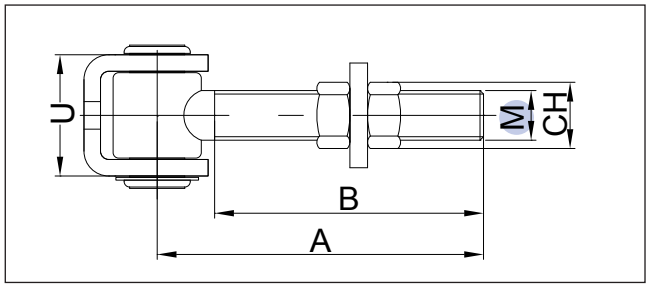

M mm	16	18	20	22	24
A mm	53	56	72	68	72
B mm	35	40	52	45	50
C mm	43	35	41	41	47
D mm	26	30	30	32	36
CH mm	27	30	30	32	36
Capacity kgx2	60	80	100	100	150
CODICE ART.	425016R	425018R	425020R	425022R	425024R
N° Pcs	10	10	10	5	5
Kg.	3,100	3,850	4,830	3,500	3,750

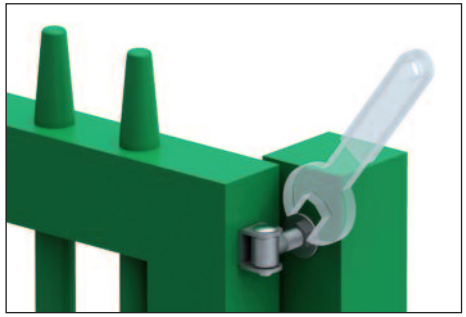

La capacità di carico è intesa per cerniere, correttamente posizionate e fissate, ben allineate, regolarmente e periodicamente revisionate e lubrificate, in relazione all'uso, al posizionamento e alle condizioni ambientali. Per ottenere una maggiore durata, sono da tenere in forte considerazione i seguenti fattori:
- La posizione delle 2 cerniere sull'asse verticale della porta (distanza e posizionamento rispetto al telaio e alla porta), e la distanza verticale tra le cerniere stesse.
-Il corretto fissaggio delle cerniere o saldatura.
- La corretta lubrificazione, pulizia e manutenzione delle cerniere evitando polvere, ruggine, etc..
Si suggerisce di seguire un normale programma di manutenzione e pulizia e, in caso di anomalie o deterioramento, è vivamente consigliata la sostituzione. Tutte le caratteristiche elencate e le capacità di carico sono riferite a prodotti correttamente installati da personale qualificato e sottoposti a regolare e periodica manutenzione e lubrificazione.

The carrying capacity is intended for hinges correctly positioned and fixed, in correct line and regularly and periodically maintained and lubricated, in relation to the use, the positioning and the ambiental conditions. In order to obtain a long durability of the hinges, these factors can affect very much the capacity of the hinges:
- The position of the hinges on the door (higher and lower)
- The correct screwing or welding of them.
- The regular lubrication, cleaning and maintenance of the hinges, avoiding rust, dust, etc..
We sugget normal scheduled inspection cleaning and mainteinence or eventually the substitution if damaged.
All the characteristics and the carrying capacities refer to a product correctly installed by qualified personnel and regularly inspected, mainteined and lubrificated.

www.ibfm.it

IBFM - Via LAVORATORI AUTOBIANCHI, LOTTO 1B - 20832 DESIO (MB) - ITALY - Tel.: +39 0362 627078 / 624502 - Fax: +39 0362 302692 - e-mail: ibfm@ibfm.it

Industria Briantea Ferramenta Minuterie

Cardine con regolazione ortogonale apertura 180°

Art. 425/O

Gond reglable pour ouverture 180°
Regulating hinge for opening 180°
Cardan regulable por abrir 180°

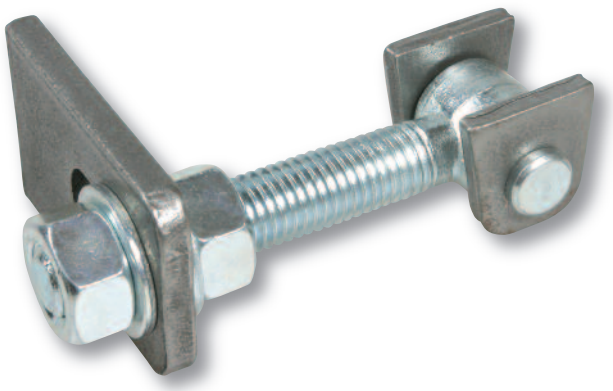

Dichiarazione di classificazione in conformità alla norma UNI EN 1935
Declaration of classification in accordance with the UNI EN 1935

Art. 425/O
in acciaio zincato
acier galvanizé
galvanized steel
hierro cingado

Art.	425/O			
Misure Dimensions	12	16	20	24
Grado/Grade UNI EN 1935	3	6	9	9

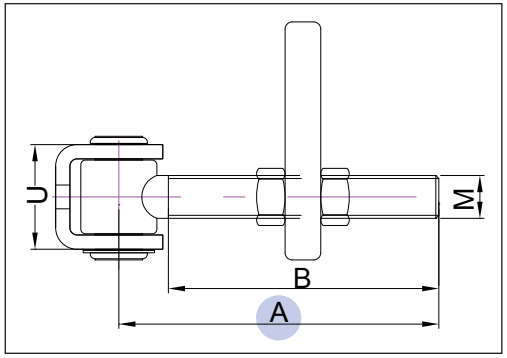

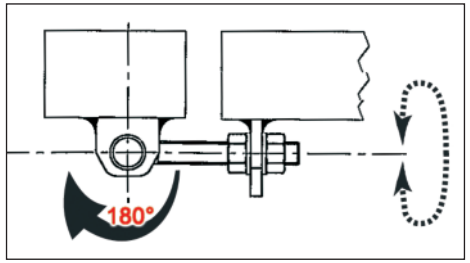

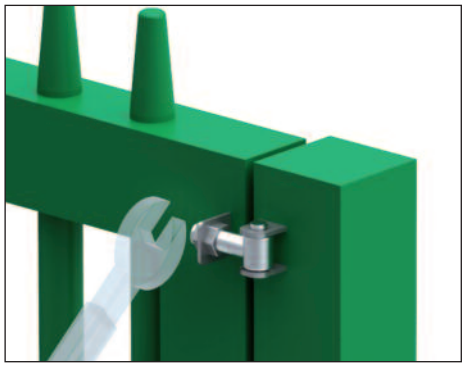

M mm	12	16	20	24
A mm	105	110	165	170
B mm	85	90	140	145
C mm	27	30	40	48
Capacity kgx2	40	60	100	150
CODICE ART.	425012O	425016O	425020O	425024O
l° Pcs	10	10	5	5
(g.	4,650	6,470	4,700	7,100

La capacità di carico è intesa per cerniere, correttamente posizionate e fissate, ben allineate, regolarmente e periodicamente revisionate e lubrificate, in relazione all'uso, al posizionamento e alle condizioni ambientali. Per ottenere una maggiore durata, sono da tenere in forte considerazione i seguenti fattori:
- La posizione delle 2 cerniere sull'asse verticale della porta (distanza e posizionamento rispetto al telaio e alla porta), e la distanza verticale tra le cerniere stesse.
-Il corretto fissaggio delle cerniere o saldatura.
- La corretta lubrificazione, pulizia e manutenzione delle cerniere evitando polvere, ruggine, etc..
Si suggerisce di seguire un normale programma di manutenzione e pulizia e, in caso di anomalie o deterioramento, è vivamente consigliata la sostituzione. Tutte le caratteristiche elencate e le capacità di carico sono riferite a prodotti correttamente installati da personale qualificato e sottoposti a regolare e periodica manutenzione e lubrificazione.

The carrying capacity is intended for hinges correctly positioned and fixed, in correct line and regularly and periodically maintained and lubricated, in relation to the use, the positioning and the ambiental conditions. In order to obtain a long durability of the hinges, these factors can affect very much the capacity of the hinges:
- The position of the hinges on the door (higher and lower)
- The correct screwing or welding of them.
- The regular lubrication, cleaning and maintenance of the hinges, avoiding rust, dust, etc..
We sugget normal scheduled inspection cleaning and mainteinence or eventually the substitution if damaged.
All the characteristics and the carrying capacities refer to a product correctly installed by qualified personnel and regularly inspected, mainteined and lubrificated.

www.ibfm.it

IBFM - Via LAVORATORI AUTOBIANCHI, LOTTO 1B - 20832 DESIO (MB) - ITALY - Tel.: +39 0362 627078 / 624502 - Fax: +39 0362 302692 - e-mail: ibfm@ibfm.it

Industria Briantea Ferramenta Minuterie

Cardine regolabile con piastra da avvitare

Art. 425/P

Gond reglable avec plaque à visser
Regulating hinge with screwing plate
Cardan regulable con placa por atormillar

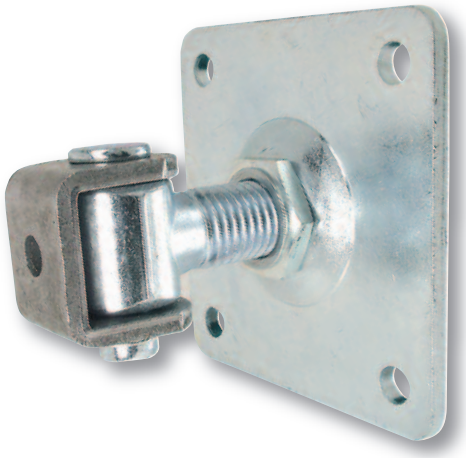

Dichiarazione di classificazione in conformità alla norma UNI EN 1935
Declaration of classification in accordance with the UNI EN 1935

Art. 425/P
in acciaio zincato
acier galvanizé
galvanized steel
hierro cingado

Art.	425/P			
Misure Dimensions	16	18	20	24
Grado/Grade UNI EN 1935	**3**	**6**	**9**	**9**

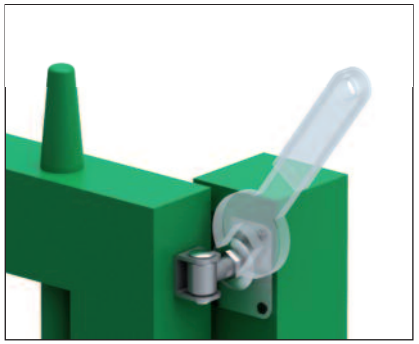

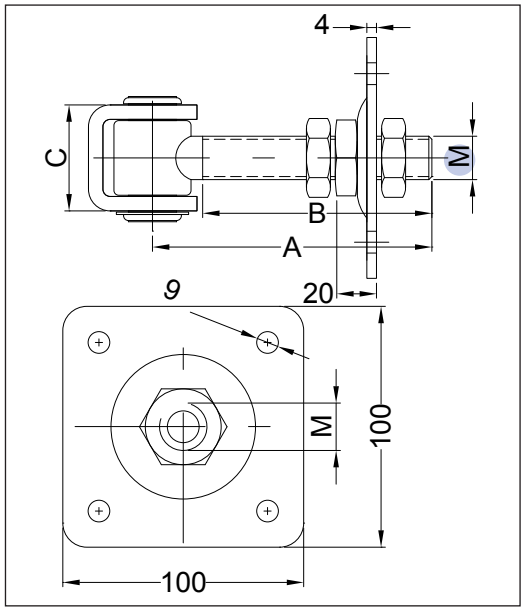

M mm	16	18	20	24
Capacity kgx2	60	80	100	150
CODICE ART.	425016P	425018P	425020P	425024P
l° Pcs	5	5	5	5
(g.	2,500	2,750	4,100	6,500

La capacità di carico è intesa per cerniere, correttamente posizionate e fissate, ben allineate, regolarmente e periodicamente revisionate e lubrificate, in relazione all'uso, al posizionamento e alle condizioni ambientali. Per ottenere una maggiore durata, sono da tenere in forte considerazione i seguenti fattori:
- La posizione delle 2 cerniere sull'asse verticale della porta (distanza e posizionamento rispetto al telaio e alla porta), e la distanza verticale tra le cerniere stesse.
-Il corretto fissaggio delle cerniere o saldatura.
- La corretta lubrificazione, pulizia e manutenzione delle cerniere evitando polvere, ruggine, etc..

Si suggerisce di seguire un normale programma di manutenzione e pulizia e, in caso di anomalie o deterioramento, è vivamente consigliata la sostituzione. Tutte le caratteristiche elencate e le capacità di carico sono riferite a prodotti correttamente installati da personale qualificato e sottoposti a regolare e periodica manutenzione e lubrificazione.

The carrying capacity is intended for hinges correctly positioned and fixed, in correct line and regularly and periodically maintained and lubricated, in relation to the use, the positioning and the ambiental conditions. In order to obtain a long durability of the hinges, these factors can affect very much the capacity of the hinges:
- The position of the hinges on the door (higher and lower)
- The correct screwing or welding of them.
- The regular lubrication, cleaning and maintenance of the hinges, avoiding rust, dust, etc..
We sugget normal scheduled inspection cleaning and mainteinence or eventually the substitution if damaged. All the characteristics and the carrying capacities refer to a product correctly installed by qualified personnel and regularly inspected, mainteined and lubrificated.

www.ibfm.it

IBFM - Via LAVORATORI AUTOBIANCHI, LOTTO 1B - 20832 DESIO (MB) - ITALY - Tel.: +39 0362 627078 / 624502 - Fax: +39 0362 302692 - e-mail: ibfm@ibfm.it

Industria Briantea Ferramenta Minuterie

Cardine regolabile tipo lungo

Art. 425/L

Charniere reglable type long
Regulating hinge long type
Cardan regulable modelo largo

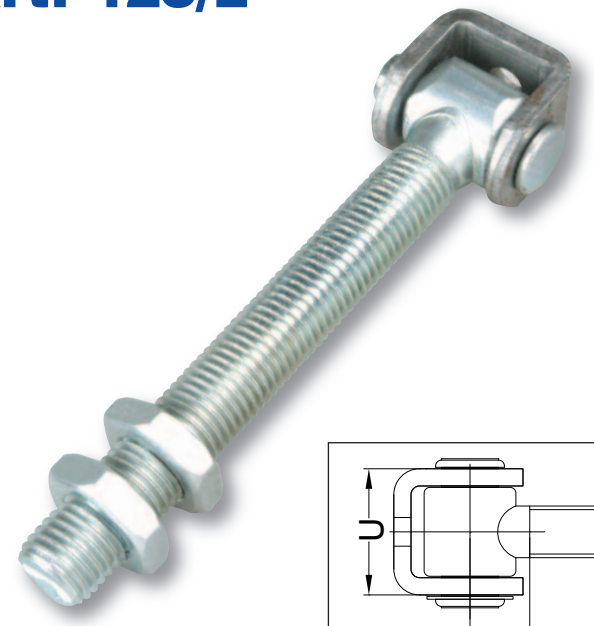

Dichiarazione di classificazione in conformità alla norma UNI EN 1935
Declaration of classification in accordance with the UNI EN 1935

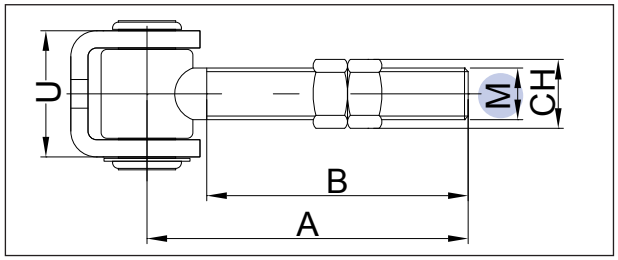

Art. 425/L
in acciaio zincato
acier galvanizé
galvanized steel
hierro cingado

Art.	425/L	
Misure Dimensions	20	24
Grado/Grade UNI EN 1935	**9**	**9**

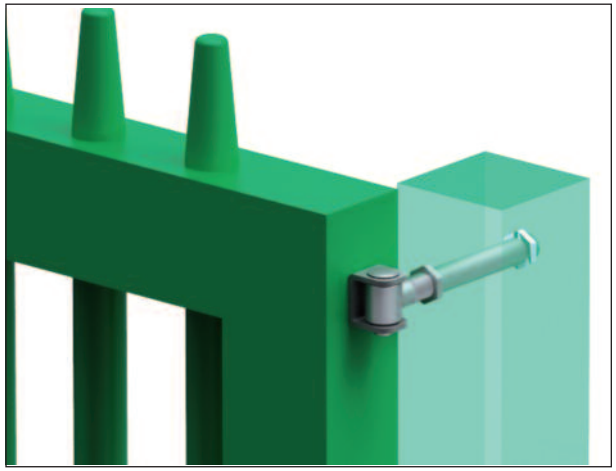

M mm	20	24
A mm	165	170
B mm	140	145
C mm	40	48
Capacity kgx2	100	150
CODICE ART.	425020L	425024L
N° Pcs	5	5
Kg.	3,190	4,840

La capacità di carico è intesa per cerniere, correttamente posizionate e fissate, ben allineate, regolarmente e periodicamente revisionate e lubrificate, in relazione all'uso, al posizionamento e alle condizioni ambientali. Per ottenere una maggiore durata, sono da tenere in forte considerazione i seguenti fattori:
- La posizione delle 2 cerniere sull'asse verticale della porta (distanza e posizionamento rispetto al telaio e alla porta), e la distanza verticale tra le cerniere stesse.
-Il corretto fissaggio delle cerniere o saldatura.
- La corretta lubrificazione, pulizia e manutenzione delle cerniere evitando polvere, ruggine, etc..
Si suggerisce di seguire un normale programma di manutenzione e pulizia e, in caso di anomalie o deterioramento, è vivamente consigliata la sostituzione. Tutte le caratteristiche elencate e le capacità di carico sono riferite a prodotti correttamente installati da personale qualificato e sottoposti a regolare e periodica manutenzione e lubrificazione.

The carrying capacity is intended for hinges correctly positioned and fixed, in correct line and regularly and periodically maintained and lubricated, in relation to the use, the positioning and the ambiental conditions. In order to obtain a long durability of the hinges, these factors can affect very much the capacity of the hinges:
- The position of the hinges on the door (higher and lower)
- The correct screwing or welding of them.
- The regular lubrication, cleaning and maintenance of the hinges, avoiding rust, dust, etc..
We sugget normal scheduled inspection cleaning and mainteinence or eventually the substitution if damaged.
All the characteristics and the carrying capacities refer to a product correctly installed by qualified personnel and regularly inspected, mainteined and lubrificated.

www.ibfm.it

IBFM - Via LAVORATORI AUTOBIANCHI, LOTTO 1B - 20832 DESIO (MB) - ITALY - Tel.: +39 0362 627078 / 624502 - Fax: +39 0362 302692 - e-mail: ibfm@ibfm.it

Industria Briantea Ferramenta Minuterie

Cardine regolabile con tubo a murare

Art. 425/M

Gond reglable avec tube à sceller
Regulating hinge with tube to be cemented
Cardan regulable por empotrar

Dichiarazione di classificazione in conformità alla norma UNI EN 1935
Declaration of classification in accordance with the UNI EN 1935

Art. 425/M
in acciaio zincato
acier galvanizé
galvanized steel
hierro cingado

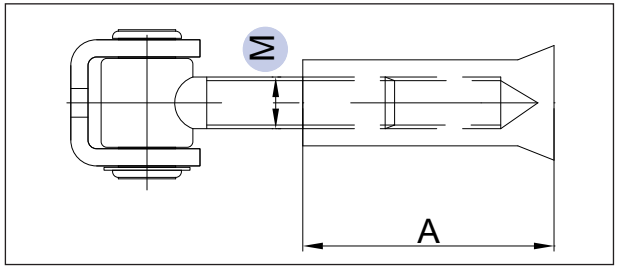

Art.	425/M	
Misure Dimensions	20	24
Grado/Grade UNI EN 1935	**9**	**9**

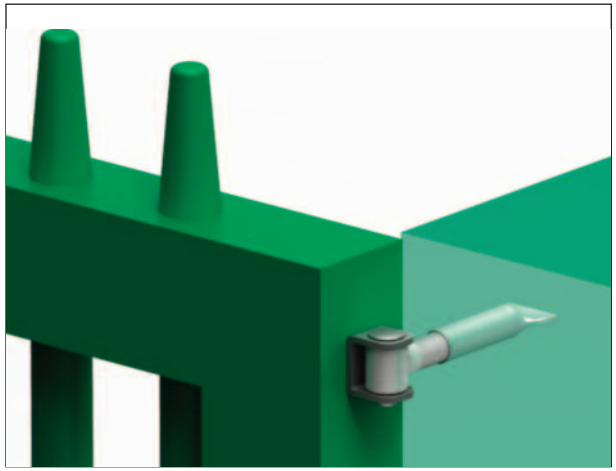

M mm	20	24
A mm	95	100
Capacity kgx2	100	150
CODICE ART.	425020M	425024M
N° Pcs	10	10
Kg.	5,100	7,500

La capacità di carico è intesa per cerniere, correttamente posizionate e fissate, ben allineate, regolarmente e periodicamente revisionate e lubrificate, in relazione all'uso, al posizionamento e alle condizioni ambientali. Per ottenere una maggiore durata, sono da tenere in forte considerazione i seguenti fattori:
- La posizione delle 2 cerniere sull'asse verticale della porta (distanza e posizionamento rispetto al telaio e alla porta), e la distanza verticale tra le cerniere stesse.
-Il corretto fissaggio delle cerniere o saldatura.
- La corretta lubrificazione, pulizia e manutenzione delle cerniere evitando polvere, ruggine, etc..
Si suggerisce di seguire un normale programma di manutenzione e pulizia e, in caso di anomalie o deterioramento, è vivamente consigliata la sostituzione. Tutte le caratteristiche elencate e le capacità di carico sono riferite a prodotti correttamente installati da personale qualificato e sottoposti a regolare e periodica manutenzione e lubrificazione.

The carrying capacity is intended for hinges correctly positioned and fixed, in correct line and regularly and periodically maintained and lubricated, in relation to the use, the positioning and the ambiental conditions. In order to obtain a long durability of the hinges, these factors can affect very much the capacity of the hinges:
- The position of the hinges on the door (higher and lower)
- The correct screwing or welding of them.
- The regular lubrication, cleaning and maintenance of the hinges, avoiding rust, dust, etc..
We sugget normal scheduled inspection cleaning and mainteinence or eventually the substitution if damaged.
All the characteristics and the carrying capacities refer to a product correctly installed by qualified personnel and regularly inspected, mainteined and lubrificated.

www.ibfm.it

IBFM - Via LAVORATORI AUTOBIANCHI, LOTTO 1B - 20832 DESIO (MB) - ITALY - Tel.: +39 0362 627078 / 624502 - Fax: +39 0362 302692 - e-mail: ibfm@ibfm.it

Industria Briantea Ferramenta Minuterie

Cardine regolabile a saldare per cancelli

Art. 525

Charnieres reglables à souder pour portails
Regulating hinges to weld for gates
Cardan regulable a soldar para cancelas

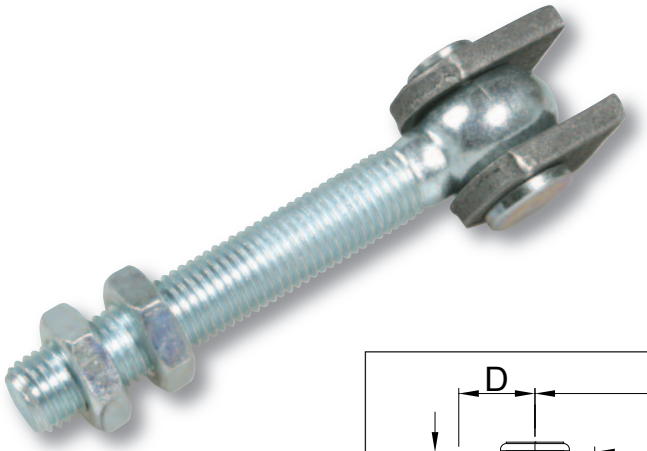

Dichiarazione di classificazione in conformità alla norma UNI EN 1935
Declaration of classification in accordance with the UNI EN 1935

Art. 525
in acciaio zincato
acier galvanizé
galvanized steel
hierro cingado

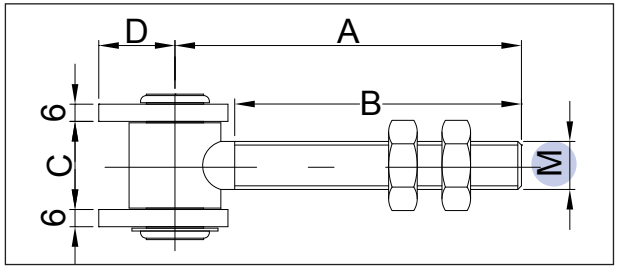

Art.	525	
Misure Dimensions	12	16
Grado/Grade UNI EN 1935	**3**	**6**

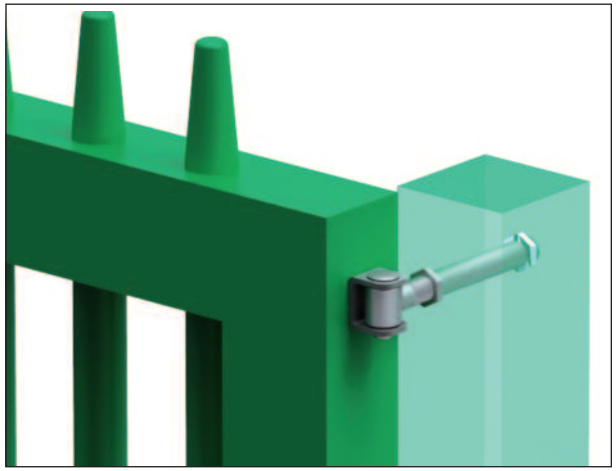

M mm	12	16
A mm	105	130
B mm	85	100
C mm	15	32
Capacity kgx2	40	60
CODICE ART.	525012	525016
N° Pcs	10	10
Kg.	2,500	3,670

La capacità di carico è intesa per cerniere, correttamente posizionate e fissate, ben allineate, regolarmente e periodicamente revisionate e lubrificate, in relazione all'uso, al posizionamento e alle condizioni ambientali. Per ottenere una maggiore durata, sono da tenere in forte considerazione i seguenti fattori:
- La posizione delle 2 cerniere sull'asse verticale della porta (distanza e posizionamento rispetto al telaio e alla porta), e la distanza verticale tra le cerniere stesse.
-Il corretto fissaggio delle cerniere o saldatura.
- La corretta lubrificazione, pulizia e manutenzione delle cerniere evitando polvere, ruggine, etc..
Si suggerisce di seguire un normale programma di manutenzione e pulizia e, in caso di anomalie o deterioramento, è vivamente consigliata la sostituzione. Tutte le caratteristiche elencate e le capacità di carico sono riferite a prodotti correttamente installati da personale qualificato e sottoposti a regolare e periodica manutenzione e lubrificazione.

The carrying capacity is intended for hinges correctly positioned and fixed, in correct line and regularly and periodically maintained and lubricated, in relation to the use, the positioning and the ambiental conditions. In order to obtain a long durability of the hinges, these factors can affect very much the capacity of the hinges:
- The position of the hinges on the door (higher and lower)
- The correct screwing or welding of them.
- The regular lubrication, cleaning and maintenance of the hinges, avoiding rust, dust, etc..
We sugget normal scheduled inspection cleaning and mainteinence or eventually the substitution if damaged.
All the characteristics and the carrying capacities refer to a product correctly installed by qualified personnel and regularly inspected, mainteined and lubrificated.

www.ibfm.it

IBFM - Via LAVORATORI AUTOBIANCHI, LOTTO 1B - 20832 DESIO (MB) - ITALY - Tel.: +39 0362 627078 / 624502 - Fax: +39 0362 302692 - e-mail: ibfm@ibfm.it

Industria Briantea Ferramenta Minuterie

Cardine regolabile 2 assi

Art. 425/B

Charniere reglable sur 2 axes
Regulating hinge in 2 axis
Cardan regulable en 2 sentidos

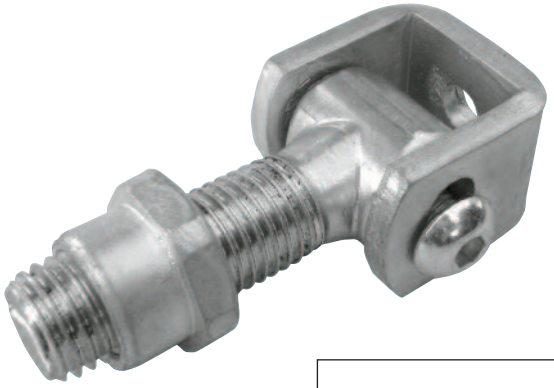

Dichiarazione di classificazione in conformità alla norma UNI EN 1935
Declaration of classification in accordance with the UNI EN 1935

Art. 425/B
in acciaio zincato
acier galvanizé
galvanized steel
hierro cingado

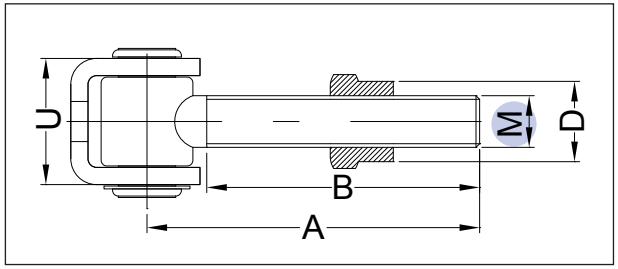

Art.	425/B
Misure Dimensions	20
Grado/Grade UNI EN 1935	9

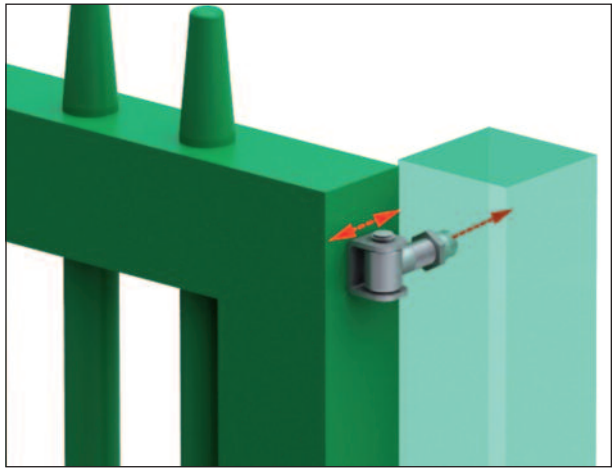

M mm	20
A mm	72
B mm	52
C mm	41
D mm	30
CH mm	30
Capacity kgx2	100
CODICE ART.	425B
N° Pcs	10
Kg.	4,300

La capacità di carico è intesa per cerniere, correttamente posizionate e fissate, ben allineate, regolarmente e periodicamente revisionate e lubrificate, in relazione all'uso, al posizionamento e alle condizioni ambientali. Per ottenere una maggiore durata, sono da tenere in forte considerazione i seguenti fattori:
- La posizione delle 2 cerniere sull'asse verticale della porta (distanza e posizionamento rispetto al telaio e alla porta), e la distanza verticale tra le cerniere stesse.
-Il corretto fissaggio delle cerniere o saldatura.
- La corretta lubrificazione, pulizia e manutenzione delle cerniere evitando polvere, ruggine, etc..
Si suggerisce di seguire un normale programma di manutenzione e pulizia e, in caso di anomalie o deterioramento, è vivamente consigliata la sostituzione. Tutte le caratteristiche elencate e le capacità di carico sono riferite a prodotti correttamente installati da personale qualificato e sottoposti a regolare e periodica manutenzione e lubrificazione.

The carrying capacity is intended for hinges correctly positioned and fixed, in correct line and regularly and periodically maintained and lubricated, in relation to the use, the positioning and the ambiental conditions. In order to obtain a long durability of the hinges, these factors can affect very much the capacity of the hinges:
- The position of the hinges on the door (higher and lower)
- The correct screwing or welding of them.
- The regular lubrication, cleaning and maintenance of the hinges, avoiding rust, dust, etc..
We sugget normal scheduled inspection cleaning and mainteinence or eventually the substitution if damaged.
All the characteristics and the carrying capacities refer to a product correctly installed by qualified personnel and regularly inspected, mainteined and lubrificated.

www.ibfm.it

IBFM - Via LAVORATORI AUTOBIANCHI, LOTTO 1B - 20832 DESIO (MB) - ITALY - Tel.: +39 0362 627078 / 624502 - Fax: +39 0362 302692 - e-mail: ibfm@ibfm.it

Industria Briantea Ferramenta Minuterie

Cardine regolabile 2 assi

Art. 425/BR

Charniere reglable sur 2 axes
Regulating hinge in 2 axis
Cardan regulable en 2 sentidos

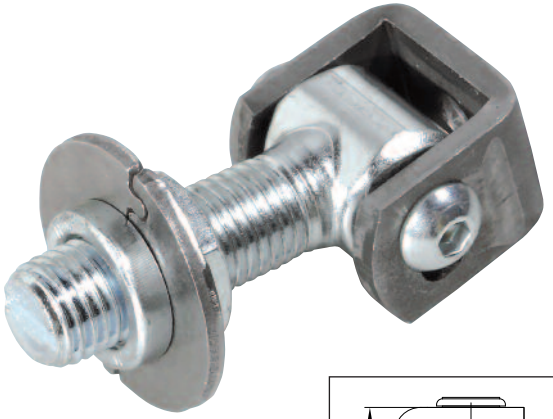

Dichiarazione di classificazione in conformità alla norma
Declaration of classification in accordance with the **UNI EN 1935**

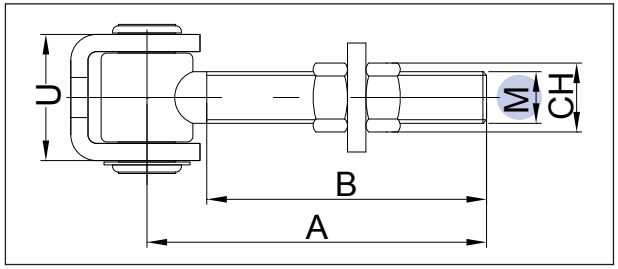

Art. 425/BR
in acciaio zincato
acier galvanizé
galvanized steel
hierro cingado

Art.	425/B
Misure Dimensions	20
Grado/Grade UNI EN 1935	9

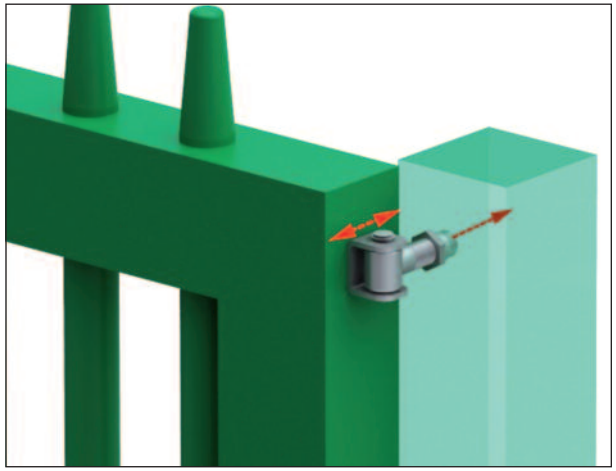

M mm	20
A mm	72
B mm	52
C mm	41
D mm	30
CH mm	30
Capacity kgx2	100
CODICE ART.	425BR
N° Pcs	10
Kg.	4,830

La capacità di carico è intesa per cerniere, correttamente posizionate e fissate, ben allineate, regolarmente e periodicamente revisionate e lubrificate, in relazione all'uso, al posizionamento e alle condizioni ambientali. Per ottenere una maggiore durata, sono da tenere in forte considerazione i seguenti fattori:
- La posizione delle 2 cerniere sull'asse verticale della porta (distanza e posizionamento rispetto al telaio e alla porta), e la distanza verticale tra le cerniere stesse.
-Il corretto fissaggio delle cerniere o saldatura.
- La corretta lubrificazione, pulizia e manutenzione delle cerniere evitando polvere, ruggine, etc..
Si suggerisce di seguire un normale programma di manutenzione e pulizia e, in caso di anomalie o deterioramento, è vivamente consigliata la sostituzione. Tutte le caratteristiche elencate e le capacità di carico sono riferite a prodotti correttamente installati da personale qualificato e sottoposti a regolare e periodica manutenzione e lubrificazione.

The carrying capacity is intended for hinges correctly positioned and fixed, in correct line and regularly and periodically maintained and lubricated, in relation to the use, the positioning and the ambiental conditions. In order to obtain a long durability of the hinges, these factors can affect very much the capacity of the hinges:
- The position of the hinges on the door (higher and lower)
- The correct screwing or welding of them.
- The regular lubrication, cleaning and maintenance of the hinges, avoiding rust, dust, etc..
We sugget normal scheduled inspection cleaning and mainteinence or eventually the substitution if damaged.
All the characteristics and the carrying capacities refer to a product correctly installed by qualified personnel and regularly inspected, mainteined and lubrificated.

www.ibfm.it

IBFM - Via LAVORATORI AUTOBIANCHI, LOTTO 1B - 20832 DESIO (MB) - ITALY - Tel.: +39 0362 627078 / 624502 - Fax: +39 0362 302692 - e-mail: ibfm@ibfm.it

Industria Briantea Ferramenta Minuterie

Cardine regolabile a vite per cancello

Art. 423/R

Pivot reglable pour portails
Regulating hinge for gates
Cardan regulable para cancelas

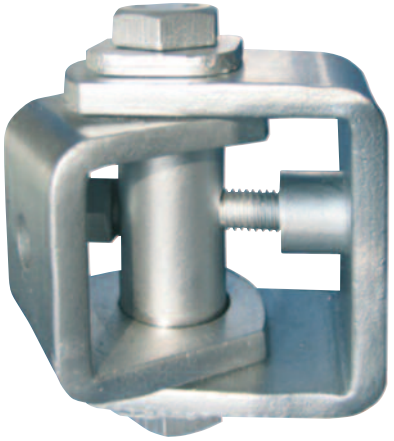

Dichiarazione di classificazione in conformità alla norma UNI EN 1935
Declaration of classification in accordance with the UNI EN 1935

Art. 423/R
in acciaio zincato
acier galvanizé
galvanized steel
hierro cingado

Art.	423/R
Misure Dimensions	45
Grado/Grade UNI EN 1935	11

ATTENZIONE IL DT è NUOVO E NOMINATO 423
NELL'EXCEL 423/R
CREDO VOGLIATE IL 423/G

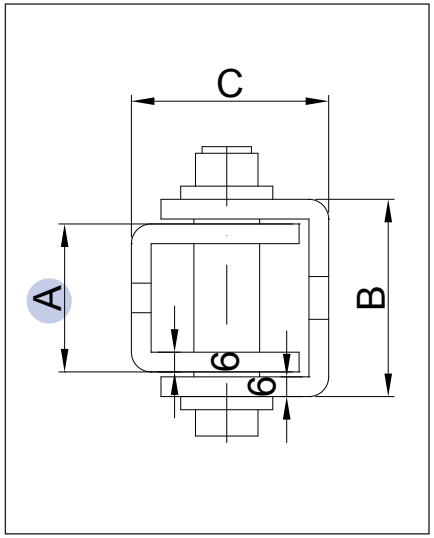

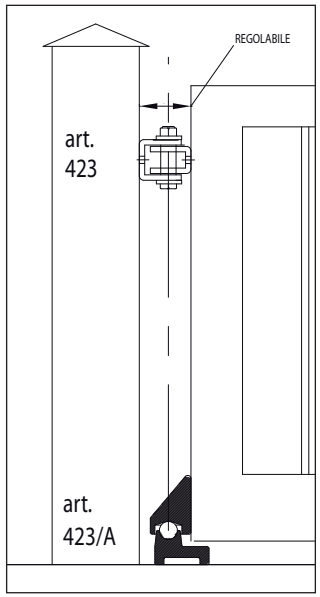

Art.	423/R
PORTATA FORCE WEIGHT FUERZA kgx2	150
CODICE ART.	423R
l° Pcs	5
(g.	2,900

La capacità di carico è intesa per cerniere, correttamente posizionate e fissate, ben allineate, regolarmente e periodicamente revisionate e lubrificate, in relazione all'uso, al posizionamento e alle condizioni ambientali. Per ottenere una maggiore durata, sono da tenere in forte considerazione i seguenti fattori:
- La posizione delle 2 cerniere sull'asse verticale della porta (distanza e posizionamento rispetto al telaio e alla porta), e la distanza verticale tra le cerniere stesse.
-Il corretto fissaggio delle cerniere o saldatura.
- La corretta lubrificazione, pulizia e manutenzione delle cerniere evitando polvere, ruggine, etc..
Si suggerisce di seguire un normale programma di manutenzione e pulizia e, in caso di anomalie o deterioramento, è vivamente consigliata la sostituzione. Tutte le caratteristiche elencate e le capacità di carico sono riferite a prodotti correttamente installati da personale qualificato e sottoposti a regolare e periodica manutenzione e lubrificazione.

The carrying capacity is intended for hinges correctly positioned and fixed, in correct line and regularly and periodically maintained and lubricated, in relation to the use, the positioning and the ambiental conditions. In order to obtain a long durability of the hinges, these factors can affect very much the capacity of the hinges:
- The position of the hinges on the door (higher and lower)
- The correct screwing or welding of them.
- The regular lubrication, cleaning and maintenance of the hinges, avoiding rust, dust, etc..
We sugget normal scheduled inspection cleaning and mainteinence or eventually the substitution if damaged. All the characteristics and the carrying capacities refer to a product correctly installed by qualified personnel and regularly inspected, mainteined and lubrificated.

www.ibfm.it

IBFM - Via LAVORATORI AUTOBIANCHI, LOTTO 1B - 20832 DESIO (MB) - ITALY - Tel.: +39 0362 627078 / 624502 - Fax: +39 0362 302692 - e-mail: ibfm@ibfm.it

Industria Briantea Ferramenta Minuterie

Cerniera regolabile con snodo e cuscinetto

Art. 424

Charniere reglable avec roulement a billes
Regulating hinge with ball bearing
Bisagra regulable con rodamiento

Dichiarazione di classificazione in conformità alla norma UNI EN 1935
Declaration of classification in accordance with the UNI EN 1935

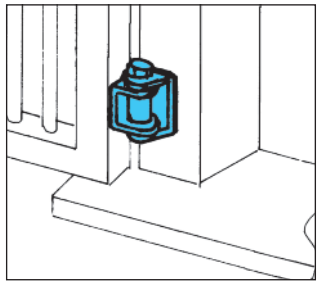

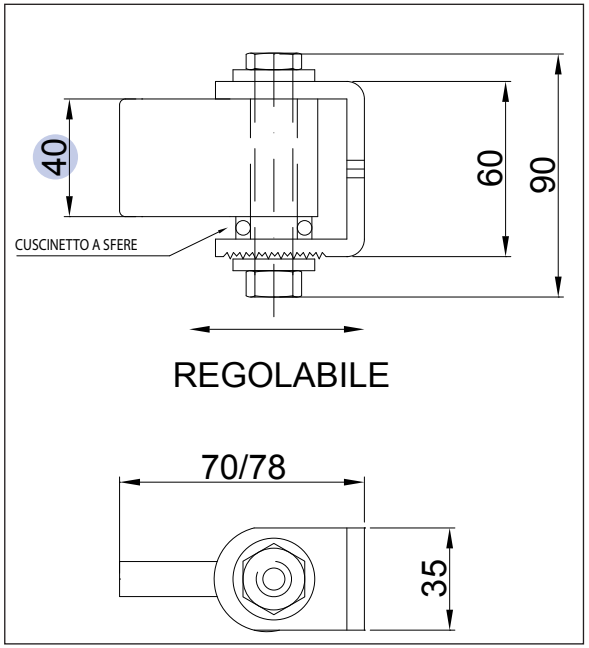

Art. 424
in acciaio zincato
acier galvanizé
galvanized steel
hierro cingado

Art.	424
Misure Dimensions	40
Grado/Grade UNI EN 1935	**10**

La capacità di carico è intesa per cerniere, correttamente posizionate e fissate, ben allineate, regolarmente e periodicamente revisionate e lubrificate, in relazione all'uso, al posizionamento e alle condizioni ambientali. Per ottenere una maggiore durata, sono da tenere in forte considerazione i seguenti fattori:
- La posizione delle 2 cerniere sull'asse verticale della porta (distanza e posizionamento rispetto al telaio e alla porta), e la distanza verticale tra le cerniere stesse.
-Il corretto fissaggio delle cerniere o saldatura.
- La corretta lubrificazione, pulizia e manutenzione delle cerniere evitando polvere, ruggine, etc..
Si suggerisce di seguire un normale programma di manutenzione e pulizia e, in caso di anomalie o deterioramento, è vivamente consigliata la sostituzione. Tutte le caratteristiche elencate e le capacità di carico sono riferite a prodotti correttamente installati da personale qualificato e sottoposti a regolare e periodica manutenzione e lubrificazione.

The carrying capacity is intended for hinges correctly positioned and fixed, in correct line and regularly and periodically maintained and lubricated, in relation to the use, the positioning and the ambiental conditions. In order to obtain a long durability of the hinges, these factors can affect very much the capacity of the hinges:
- The position of the hinges on the door (higher and lower)
- The correct screwing or welding of them.
- The regular lubrication, cleaning and maintenance of the hinges, avoiding rust, dust, etc..
We sugget normal scheduled inspection cleaning and mainteinence or eventually the substitution if damaged.
All the characteristics and the carrying capacities refer to a product correctly installed by qualified personnel and regularly inspected, mainteined and lubrificated.

Art.	424
Capacity kgx2	150
CODICE ART.	424
N° Pcs	5
Kg.	2,820

www.ibfm.it

IBFM - Via LAVORATORI AUTOBIANCHI, LOTTO 1B - 20832 DESIO (MB) - ITALY - Tel.: +39 0362 627078 / 624502 - Fax: +39 0362 302692 - e-mail: ibfm@ibfm.it